MANUAL DE INSTRUCCIONES 2011

65 SX

N.° art. 3211594es

En primer lugar, permítanos felicitarle por su decisión de adquirir una motocicleta KTM. Con ello se ha convertido en propietario de una motocicleta deportiva moderna, que le dará muchas satisfacciones a usted y a su hijo si le dedica el mantenimiento y los cuidados necesarios.

Esperamos que disfrute con la conducción de su motocicleta.

Anote en esta página los números de serie de su vehículo.

Número de chasis (☛ pág. 9)	Sello del concesionario
Número del motor (☛ pág. 9)	

El manual de instrucciones refleja el estado de la técnica de la serie descrita en el momento de la impresión. No obstante, pueden existir pequeñas diferencias, debidas al perfeccionamiento continuo.

Todas las informaciones de este manual se publican sin compromiso. En especial, KTM-Sportmotorcycle AG se reserva el derecho a introducir, sin previo anuncio y sin dar a conocer los motivos, cambios en los datos técnicos, los precios, los colores, las formas, el diseño, el equipamiento y el material de los vehículos, así como en las prestaciones de servicio; también se reserva el derecho a adaptar sus vehículos a las condiciones locales en determinados mercados y a finalizar la producción de un modelo determinado sin anuncio previo. KTM no asume responsabilidad alguna en relación con dificultades en la disponibilidad de los vehículos, con diferencias entre las imágenes o descripciones y el vehículo concreto, ni con errores u omisiones en esta publicación. Los modelos reproducidos cuentan en parte con equipos opcionales que no forman parte del suministro de serie.

© 2010 KTM-Sportmotorcycle AG, Mattighofen Austria
Todos los derechos reservados
Queda prohibida la reimpresión total o parcial y la reproducción de cualquier tipo sin la autorización por escrito del propietario intelectual.

ISO 9001(12 100 6061)
En conformidad con la norma internacional de gestión de calidad ISO 9001, KTM utiliza procesos de aseguramiento de la calidad que conducen a una máxima calidad de los productos.
Certificado por: TÜV Management Service

KTM-Sportmotorcycle AG
5230 Mattighofen, Austria

REPRESENTACIÓN ... 4
INDICACIONES IMPORTANTES ... 5
VISTA DEL VEHÍCULO ... 7
Vista del vehículo, delantera izquierda (con símbolos) ... 7
Vista del vehículo, trasera derecha (con símbolos) ... 8
NÚMEROS DE SERIE ... 9
Número de chasis ... 9
Número del motor ... 9
Referencia del amortiguador ... 9
MANDOS ... 10
Maneta del embrague ... 10
Maneta del freno de mano ... 10
Puño del acelerador ... 10
Botón de parada ... 10
Abrir el tapón del depósito de combustible ... 10
Cerrar el tapón del depósito de combustible ... 11
Grifo de gasolina ... 11
Palanca de arranque en frío ... 11
Pedal de arranque ... 11
Pedal de cambio ... 12
Pedal del freno ... 12
Caballete acoplable ... 12
PUESTA EN SERVICIO ... 13
Instrucciones para la primera puesta en servicio ... 13
Rodaje del motor ... 14
INSTRUCCIONES PARA LA CONDUCCIÓN ... 15
Tareas de inspección y cuidado antes de cada puesta en servicio ... 15
Arrancar el motor ... 15
Ponerse en marcha ... 16
Cambiar de marcha, conducir ... 16
Frenar ... 16
Detener y estacionar el vehículo ... 17
Repostar combustible ... 17
PROGRAMA DE SERVICIO ... 19
Programa de servicio ... 19
ADAPTAR EL TREN DE RODAJE ... 21
Ajustar la amortiguación de la compresión de la horquilla ... 21
Ajustar la amortiguación de la extensión de la horquilla ... 21
Ajustar la amortiguación de la compresión del amortiguador ... 21
Ajustar la amortiguación de la extensión del amortiguador ... 22
Determinar la cota con la rueda trasera descargada ... 22
Controlar el recorrido estático de la suspensión ... 22
Controlar el recorrido de la suspensión con conductor ... 23
Ajustar el pretensado del muelle del amortiguador 🔧 ... 23
Ajustar el recorrido de la suspensión con conductor 🔧 ... 24
Posición del manillar ... 24
Ajustar la posición del manillar 🔧 ... 24
Altura del vehículo ... 25
Ajustar la distancia por encima de la horquilla 🔧 ... 25
MANTENIMIENTO DEL CHASIS ... 27
Levantar la motocicleta con un caballete elevador ... 27
Bajar la motocicleta del caballete elevador ... 27
Purgar el aire de las botellas de la horquilla ... 27
Limpiar los manguitos guardapolvo de las botellas de la horquilla ... 27
Desmontar las botellas de la horquilla 🔧 ... 28
Montar las botellas de la horquilla 🔧 ... 28
Desmontar el protector de la horquilla 🔧 ... 29
Montar el protector de la horquilla 🔧 ... 30
Desmontar la tija inferior de la horquilla 🔧 ... 30
Montar la tija inferior de la horquilla 🔧 ... 31
Controlar la holgura del cojinete de la pipa de la dirección ... 33
Ajustar la holgura del cojinete de la pipa de la dirección 🔧 ... 33
Engrasar el cojinete de la pipa de la dirección 🔧 ... 33
Desmontar el amortiguador 🔧 ... 34
Montar el amortiguador 🔧 ... 34
Desmontar la placa portanúmeros ... 34
Montar la placa portanúmeros ... 34
Desmontar el guardabarros delantero ... 35
Montar el guardabarros delantero ... 35
Desmontar el asiento ... 35
Montar el asiento ... 35
Desmontar el filtro de aire 🔧 ... 36
Montar el filtro de aire 🔧 ... 36
Limpiar el filtro de aire 🔧 ... 37
Desmontar el silenciador ... 37
Montar el silenciador ... 37
Sustituir el relleno de fibra de vidrio del silenciador 🔧 ... 38
Desmontar el depósito de combustible 🔧 ... 38
Montar el depósito de combustible 🔧 ... 39
Desmontar el cubrecadena ... 40
Montar el cubrecadena ... 40
Controlar la suciedad de la cadena ... 41
Limpiar la cadena ... 41
Controlar la tensión de la cadena ... 41
Ajustar la tensión de la cadena ... 42
Controlar la cadena y la corona, el piñón y la guía de la cadena ... 43
Controlar la tensión de la cadena - al montar la rueda trasera ... 44
Ajustar la tensión de la cadena - después del control ... 45
Ajustar la tensión de la cadena - al montar la rueda trasera ... 45
Ajustar la guía de la cadena 🔧 ... 45
Controlar el tendido del cable bowden del acelerador ... 46
Ajustar la posición básica de la maneta del embrague ... 46
Controlar el nivel de líquido del embrague hidráulico ... 46
Cambiar el líquido del embrague hidráulico 🔧 ... 46
FRENOS ... 48
Controlar la carrera en vacío de la maneta del freno de mano ... 48
Ajustar la posición básica de la maneta del freno de mano ... 48
Controlar los discos de freno ... 48
Controlar el nivel de líquido de frenos en el freno delantero ... 49
Completar el líquido de frenos de la rueda delantera 🔧 ... 49
Controlar las pastillas del freno de la rueda delantera ... 50
Desmontar las pastillas del freno de la rueda delantera 🔧 ... 51
Montar las pastillas del freno de la rueda delantera 🔧 ... 51
Sustituir las pastillas del freno delantero 🔧 ... 52
Controlar la carrera en vacío del pedal del freno ... 53
Ajustar la carrera en vacío del pedal del freno 🔧 ... 53
Ajustar la posición básica del pedal del freno 🔧 ... 53
Controlar el nivel de líquido de frenos en el freno trasero ... 54

Completar líquido de frenos en el freno de la rueda trasera 🔧 54
Controlar las pastillas del freno de la rueda trasera 55
Desmontar las pastillas del freno de la rueda trasera 🔧 55
Montar las pastillas del freno de la rueda trasera 🔧 56
Sustituir las pastillas del freno trasero 🔧 57
RUEDAS, NEUMÁTICOS 58
Desmontar la rueda delantera 🔧 58
Montar la rueda delantera 🔧 58
Desmontar la rueda trasera 🔧 59
Montar la rueda trasera 🔧 59
Controlar el estado de los neumáticos 60
Controlar la presión de inflado de los neumáticos 60
Controlar la tensión de los radios 61
SISTEMA DE REFRIGERACIÓN 62
Sistema de refrigeración 62
Controlar el nivel de líquido refrigerante y la protección anticongelante 62
Controlar el nivel de líquido refrigerante 63
Vaciar el líquido refrigerante 🔧 63
Llenar el líquido refrigerante 🔧 64
ADAPTAR EL MOTOR 65
Controlar la holgura del cable bowden del acelerador 65
Ajustar la holgura del cable bowden del acelerador 🔧 65
Carburador - ralentí 65
Carburador - ajustar el ralentí 🔧 65
Vaciar la cámara del flotador del carburador 🔧 66
MANTENIMIENTO DEL MOTOR 68
Controlar el nivel de aceite en el cambio 68
Sustituir el aceite del cambio 🔧 68
Vaciar el aceite del cambio 🔧 68
Llenar el aceite del cambio 🔧 69
Completar el nivel de aceite del cambio 🔧 69
LIMPIEZA, CUIDADOS 71
Limpiar la motocicleta 71
ALMACENAMIENTO 72
Almacenamiento 72
Puesta en servicio después de un periodo de almacenamiento 72
LOCALIZACIÓN DE AVERÍAS 73
DATOS TÉCNICOS - MOTOR 75
PARES DE APRIETE DEL MOTOR 76
DATOS TÉCNICOS - CARBURADOR 78
Reglaje básico 78
Configuración del carburador 78
DATOS TÉCNICOS - CHASIS 80
DATOS TÉCNICOS - HORQUILLA 81
DATOS TÉCNICOS - AMORTIGUADOR 82
PARES DE APRIETE DEL CHASIS 83
AGENTES DE SERVICIO 84
AGENTES AUXILIARES 86
NORMAS 88
GLOSARIO 89

Símbolos utilizados

A continuación se explica el significado de determinados símbolos.

✓	Identifica una reacción esperada (p.ej. de un paso de trabajo, o de una función).
✗	Identifica una reacción inesperada (p.ej. de un paso de trabajo, o de una función).
🔧	Todas las tareas marcadas con este símbolo requieren conocimientos especiales y capacidad de comprensión técnica. Por la seguridad de su hijo, le aconsejamos que acuda a un taller especializado autorizado KTM para llevar a cabo estas tareas. Estos talleres cuentan con mecánicos que han recibido una instrucción específica y disponen de las herramientas especiales necesarias para realizar el mantenimiento ideal de su motocicleta.
☛	Identifica una referencia a una página (más información en la página indicada).

Tipografía específica

A continuación se explica la tipografía específica utilizada en determinados casos.

Nombre propio	Identifica nombres propios.
Nombre®	Identifica nombres y marcas protegidos.
Marca™	Identifica una marca comercial.

Definición del uso previsto

Las motocicletas deportivas KTM están concebidas y construidas para soportar los esfuerzos que se presentan habitualmente bajo condiciones regulares de competición. Las motocicletas corresponden a las especificaciones del reglamento y las categorías actuales de las asociaciones internacionales de motociclismo.

Información
La motocicleta sólo puede utilizarse en recintos cerrados fuera de las vías públicas.

Mantenimiento

Un requisito básico para la utilización correcta del vehículo y para evitar un desgaste prematuro es la realización de las tareas de mantenimiento, ajuste y conservación del motor y el tren de rodaje mencionadas en el manual de instrucciones. Un reglaje incorrecto del tren de rodaje puede originar daños y roturas en los componentes del mismo.
El uso la motocicleta bajo condiciones extremas, como puede ser arena o un terreno especialmente húmedo o embarrado, puede originar un desgaste acelerado de componentes de la cadena de transmisión o de los frenos. En esos casos puede ser necesario realizar el mantenimiento o sustituir las piezas de desgaste antes de que se haya alcanzado el límite de desgaste indicado en el programa de servicio.
Deben respetarse obligatoriamente los tiempos de rodaje y los intervalos de mantenimiento especificados. La observación de estos plazos contribuye esencialmente a prolongar la vida útil de su motocicleta.

Garantía

Los trabajos prescritos en el programa de servicio deben realizarse exclusivamente en un taller especializado autorizado KTM, que confirmará su ejecución en el cuaderno de mantenimiento y en **KTM dealer.net**; si no se hace así, se pierden los derechos de garantía. Los daños directos o indirectos debidos a manipulaciones y/o modificaciones en el vehículo no están cubiertos por los derechos de garantía.

Agentes de servicio

Hay que utilizar exclusivamente los combustibles, lubricantes y demás agentes de servicio especificados en el manual de instrucciones.

Recambios, accesorios

En aras de su propia seguridad, utilice únicamente recambios y accesorios homologados y/o recomendados por KTM y encargue su instalación a un taller especializado autorizado de KTM. KTM no responde de los daños resultantes de la utilización de otros productos.
Algunos recambios y accesorios se indican entre paréntesis en la descripción correspondiente. Su concesionario KTM estará encantado de poderle ayudar.

Encontrará las **KTM PowerParts** actuales para su vehículo en la página Web de KTM.
Página web internacional de KTM: http://www.ktm.com

Normas de trabajo

Algunos trabajos requieren el uso de herramientas especiales. Pese a que no forman parte del vehículo, estas herramientas se pueden solicitar con el número indicado entre paréntesis. Por ejemplo: extractor de cojinetes (15112017000)
Durante los trabajos de montaje, sustituir las piezas no reutilizables (p.ej. tornillos y tuercas autorroscantes, juntas, anillos de hermetizado, juntas tóricas, pasadores de aletas, arandelas de seguridad con solapas) por otras nuevas.
En caso de utilizar un medio de fijación (p.ej. **Loctite®**) para las uniones atornilladas, cumplir con las indicaciones específicas del fabricante para esta finalidad de uso.
Para volver a utilizar alguna pieza después de desmontarla, limpiarla y comprobar si está deteriorada o desgastada. Cambiar las piezas deterioradas o desgastadas.
Al concluir los trabajos de reparación o mantenimiento, asegurarse de que el vehículo sea seguro para la circulación.

Transporte

Advertencia
Peligro de daños Cuando está detenido, el vehículo puede moverse o caer.

– Estacionar el vehículo siempre sobre una superficie lisa y de suficiente consistencia.

Advertencia
Peligro de incendio Algunas piezas del vehículo alcanzan temperaturas muy elevadas durante el funcionamiento del mismo.

– No estacionar el vehículo en lugares con materiales fácilmente combustibles y/o inflamables. No colocar objetos encima del vehículo cuando esté caliente tras haber funcionado. Dejar siempre que primero se enfríe.

– Parar el motor.
– Asegurar la motocicleta con correas de sujeción o con otros dispositivos adecuados, para evitar que pueda caerse y que pueda rodar.

Medio ambiente

El motociclismo es un deporte maravilloso, que esperemos que usted y su hijo disfruten plenamente con su motocicleta. No obstante, puede originar problemas para el medio ambiente, o conflictos con otras personas. Una conducción responsable de la motocicleta es el mejor modo de evitar que se presenten estos problemas y conflictos. A fin de asegurar el futuro del motociclismo, debe asegurarse de que su hijo cumpla siempre la normativa legal en el uso de la motocicleta, demostrar su responsabilidad medioambiental y respetar los derechos de otras personas.

Avisos/advertencias

Preste siempre atención a los avisos/advertencias.

Información
En el vehículo hay varios adhesivos de aviso/advertencia. No quite ningún adhesivo de aviso/advertencia. Sin estos avisos, es posible que usted o bien otras personas no detecten posibles peligros y sufran lesiones.

Grados de peligrosidad

Peligro
Aviso sobre un peligro que conduce inmediatamente y con seguridad a lesiones graves, permanentes, o incluso la muerte si no se toman las precauciones necesarias.

Advertencia
Aviso sobre un peligro que conduce probablemente a lesiones graves o incluso la muerte si no se toman las precauciones necesarias.

Precaución
Aviso sobre un peligro que conduce probablemente a lesiones leves si no se toman las precauciones necesarias.

Advertencia
Aviso sobre un peligro que conduce a daños considerables en la máquina o en el material si no se toman las precauciones necesarias.

Advertencia
Aviso sobre un peligro que conduce a daños en el medio ambiente si no se toman las precauciones necesarias.

Manual de instrucciones

– Usted y su hijo deben leer completa y atentamente este manual de instrucciones antes de permitir que su hijo conduzca por primera vez la motocicleta. Esta publicación contiene información y consejos importantes, que facilitarán el manejo y la conducción de la motocicleta a su hijo. Aquí aprenderá a adaptar la motocicleta a la estatura y a la preferencias de su hijo, y conocerá el modo de protegerle contra caídas o lesiones. Además, el manual de instrucciones contiene también información importante para el mantenimiento de la motocicleta.
– El manual de instrucciones es un componente importante de la motocicleta, y tiene que entregarse siempre al nuevo propietario en caso de reventa del vehículo.

Vista del vehículo, delantera izquierda (con símbolos)

1	Maneta del freno de mano
2	Maneta del embrague
3	Cierre rápido para el asiento
4	Pinza del freno delantera
5	Grifo de gasolina
6	Palanca de arranque en frío
7	Pedal de cambio
8	Reposapiés
9	Amortiguador, reglaje del nivel de extensión

Vista del vehículo, trasera derecha (con símbolos)

1	Tapón del depósito
2	Botón de parada
3	Puño del acelerador
4	Número de chasis
5	Pinza del freno trasera
6	Mirilla del líquido de frenos detrás
7	Amortiguador, reglaje del nivel de compresión
8	Pedal del freno
9	Pedal de arranque

Número de chasis

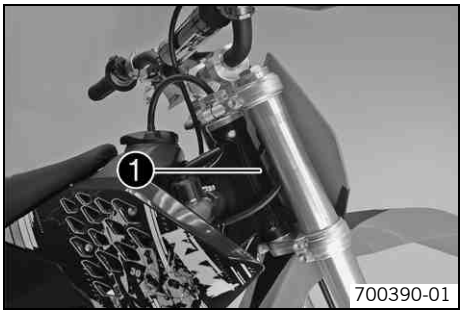

El número de chasis ❶ está grabado en el lado derecho de la pipa de la dirección.

Número del motor

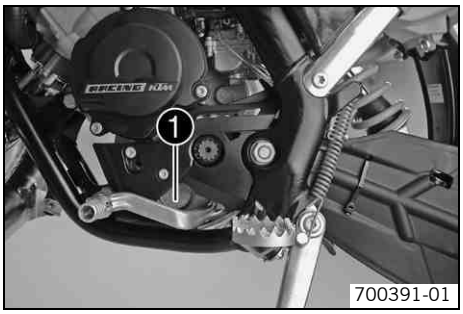

El número del motor ❶ está grabado en el lado izquierdo del motor, por debajo del piñón de la cadena.

Referencia del amortiguador

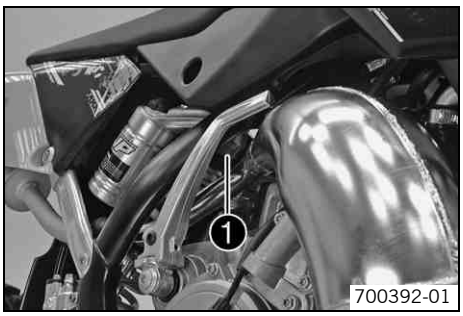

La referencia del amortiguador ❶ se encuentra embutida en la parte superior del amortiguador, por encima del anillo de ajuste, en el lado dirigido hacia el motor.

Maneta del embrague

La maneta del embrague ❶ se encuentra en el lado izquierdo del manillar.
El embrague se acciona por vía hidráulica, y se reajusta automáticamente.

Maneta del freno de mano

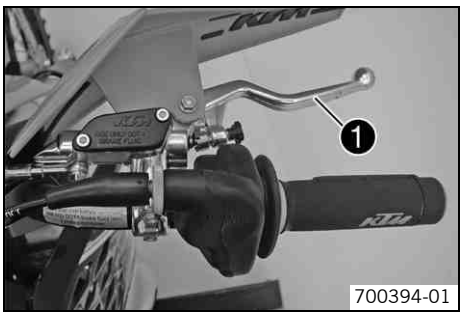

La maneta del freno de mano ❶ se encuentra en el lado derecho del manillar.
La maneta del freno de mano acciona el freno delantero.

Puño del acelerador

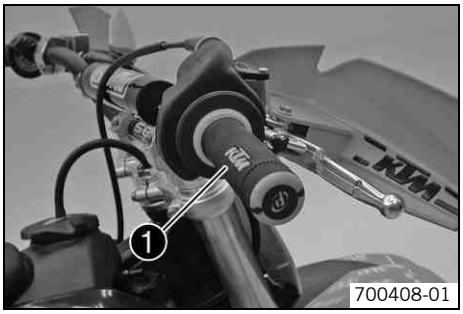

El puño del acelerador ❶ se encuentra en el lado derecho del manillar.

Botón de parada

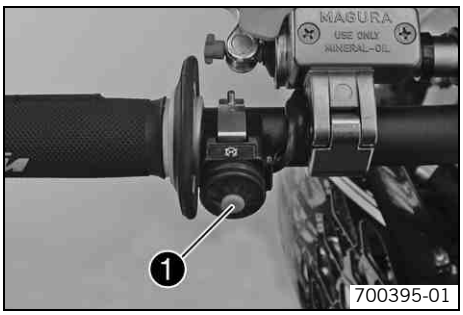

El botón de parada ❶ se encuentra en el lado izquierdo del manillar.

Posibles estados

- Botón de parada ⊗ en su posición básica – En esta posición, el circuito de encendido está cerrado y es posible arrancar el motor.
- Botón de parada ⊗ oprimido – En esta posición, el circuito de encendido está interrumpido; se para el motor si está en marcha, y no es posible arrancarlo si está parado.

Abrir el tapón del depósito de combustible

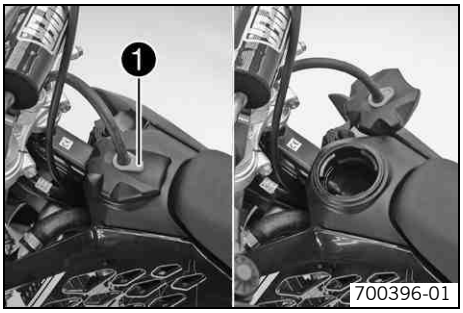

– Oprimir el botón de desbloqueo ❶, girar el tapón del depósito en sentido antihorario y desmontarlo hacia arriba.

Cerrar el tapón del depósito de combustible

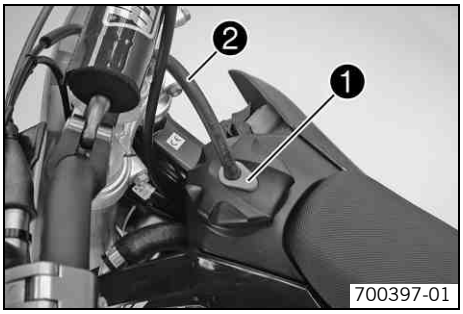

– Colocar el tapón en el depósito y girarlo en sentido horario hasta que encastre el botón de desbloqueo ❶.

Información
Tender la manguera del respiradero del depósito ❷ sin dobleces.

Grifo de gasolina

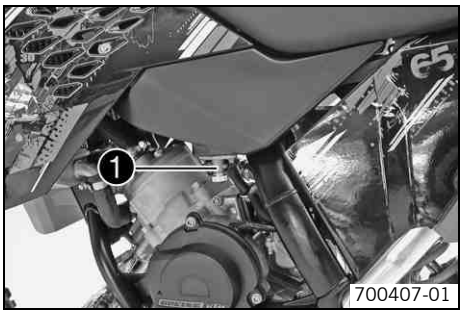

El grifo de la gasolina ❶ se encuentra en el lado izquierdo del depósito de combustible.

Posibles estados
- Grifo de la gasolina cerrado – El tornillo moleteado está girado en sentido horario hasta el tope. No puede salir combustible del depósito de combustible.
- Grifo de la gasolina abierto – El tornillo moleteado está girado en sentido antihorario hasta el tope. Puede salir combustible del depósito de combustible.

Palanca de arranque en frío

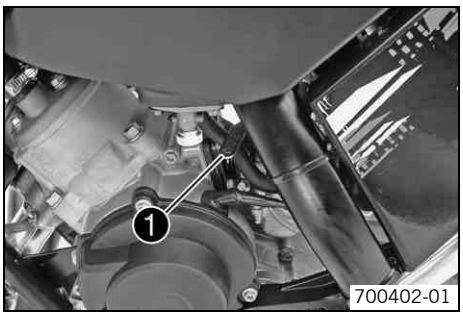

La palanca de arranque en frío ❶ se encuentra en el lado izquierdo del carburador.
Si está activada la función de arranque en frío, se abre un orificio en el carburador que permite que el motor aspire combustible adicional. Como consecuencia, la mezcla de aire y combustible es más rica, tal como es necesario al arrancar con el motor en frío.

Información
La función de arranque en frío tiene que estar desactivada si el motor está caliente.

Posibles estados
- Función de arranque en frío activada – La palanca de arranque en frío está recogida hasta el tope.
- Función de arranque en frío desactivada – La palanca de arranque en frío está abierta hasta el tope.

Pedal de arranque

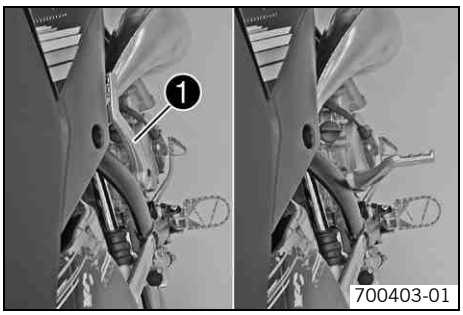

El pedal de arranque ❶ se encuentra en el lado derecho del motor.
El pedal de arranque puede girar.

Información
Antes de emprender la marcha, recoger de nuevo el pedal de arranque hacia el motor.

Pedal de cambio

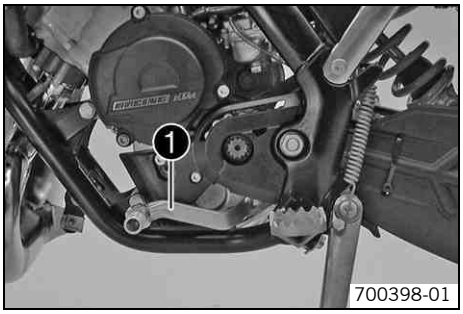

El pedal de cambio ❶ está montado a la izquierda del motor.

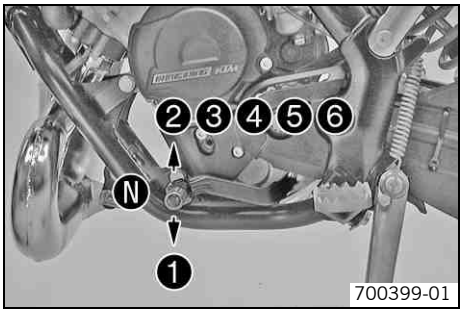

La posición de las marchas se indica en la figura.
El punto muerto (ralentí) Ⓝ se encuentra entre la 1ª y la 2ª marcha.

Pedal del freno

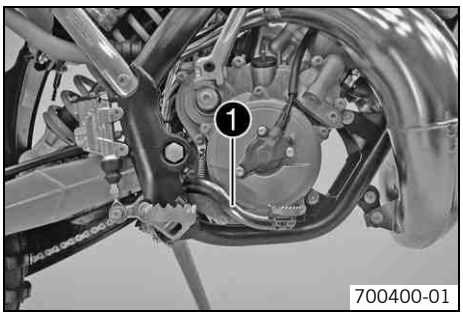

El pedal del freno ❶ se encuentra delante del reposapiés derecho.
El pedal del freno acciona el freno trasero.

Caballete acoplable

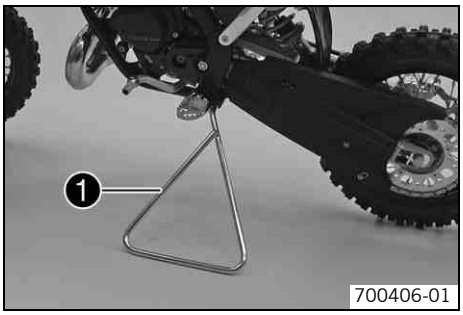

El alojamiento del caballete acoplable ❶ se encuentra en el lado izquierdo del chasis del vehículo.
El caballete acoplable se utiliza para estacionar la motocicleta.

Información
Antes de ponerse en marcha, extraer el caballete acoplable.

Instrucciones para la primera puesta en servicio

Advertencia
Peligro de accidente Aptitud física y psicológica del niño.

– Su hijo debe ser capaz de poder conducir la motocicleta él solo y de levantar el vehículo sin ayuda tras una caída. Además, debe comprender que debe cumplir con las normas e instrucciones que le proporcione usted u otra persona encargada de su supervisión. No exija a su hijo más de lo que pueda dar y no le permita participar en una competición hasta que su estado físico, su habilidad de conducción y su motivación se lo permitan. A menudo los niños infravaloran o no saben reconocer los peligros. Haga entender a su hijo que bajo ningún concepto debe conducir el vehículo sin un adulto que lo supervise y que únicamente puede conducir a la velocidad que le permitan sus aptitudes como conductor y las circunstancias actuales.
– No permita a su hijo circular con el vehículo hasta que esté debidamente preparado para ello, a nivel físico y también psicológico.

Advertencia
Peligro de lesión No utilizar ropa de protección o utilizar menos de la necesaria supone un grave peligro para la seguridad.

– Utilizar ropa de protección adecuada (casco, botas, guantes, pantalón y chaqueta con protectores) en todos los recorridos. Usted y su hijo deberán utilizar siempre ropa de protección que esté en perfecto estado y que cumpla con los requisitos de la legislación pertinente. Cuando conduzca en motocicleta, compórtese de forma ejemplar para su hijo y utilice ropa de protección apropiada.

Advertencia
Peligro de caídas Comportamiento inestable a causa de un dibujo diferente en el neumático delantero y el trasero.

– Utilizar neumáticos con el mismo tipo de dibujo en la rueda delantera y en la rueda trasera; en otro caso, puede perderse el control sobre el vehículo.

Advertencia
Peligro de accidente Comportamiento crítico a causa de una conducción inadecuada.

– Preste atención a que su hijo adapte la velocidad a las condiciones del piso y a sus aptitudes como conductor.

Advertencia
Peligro de accidente Peligro de accidente si se circula con una segunda persona en el vehículo.

– El vehículo no está previsto para circular con una segunda persona. No conduzca nunca con dos personas.

Advertencia
Peligro de accidente Avería en el equipo de frenos.

– Si no suelta completamente el pedal de freno, las pastillas de freno rozan continuamente con los discos. El freno de la rueda trasera puede recalentarse y averiarse. Preste atención a que su hijo retire el pie del pedal del freno si no quiere frenar.

Advertencia
Peligro de accidente Destrucción de los componentes del tren de rodaje.

– No sobrepasar el peso máximo admisible para el conductor.

Advertencia
Peligro de robo Uso del vehículo por personas no autorizadas.

– No perder el vehículo nunca de vista mientras está el motor en marcha. Proteger el vehículo para evitar que pueda ser utilizado por personas no autorizadas.

Información
Antes de arrancar el motor y de circular con su motocicleta, tenga en cuenta que un nivel elevado de ruido puede ser molesto para otras personas.

– Asegúrese de que se han llevado a cabo las tareas de la "Inspección previa a la entrega" en un taller especializado autorizado KTM.
  ✔ Con ocasión de la entrega del vehículo tiene que recibir también el comprobante de entrega y el cuaderno de mantenimiento.
– Antes del primer recorrido, usted y su hijo tienen que leer completa y atentamente este manual de instrucciones.

Información
Preste especial atención a las indicaciones de peligro y de peligro de lesión.
Explique a su hijo cómo conducir y cómo actuar en caso de caída, p.ej. cómo afecta al comportamiento el cambio de posición del peso.

- Usted y su hijo deben familiarizarse con los mandos de su vehículo.
- Ajustar la posición básica de la maneta del embrague. (☛ pág. 46)
- Ajustar la posición básica de la maneta del freno de mano. (☛ pág. 48)
- Ajustar la posición básica del pedal del freno. 🔧 (☛ pág. 53)
- Antes de poner el vehículo en marcha por primera vez, compruebe si el ajuste básico del tren de rodaje es apropiado para el peso de su hijo.
- Procure que su hijo se familiarice con el vehículo en un recinto adecuado, especialmente con la maniobrabilidad de la motocicleta.

Información
Para que su hijo se acostumbre al tacto de los frenos, la primera vez empuje la motocicleta sin arrancar. No ponga el motor en marcha hasta que su hijo controle el freno de mano.
Al principio, procure que su hijo conduzca con otra persona que le ayude a parar y girar.

- Coloque obstáculos para que su hijo los sortee y se familiarice con la maniobrabilidad del vehículo.
- Su hijo también debe intentar conducir el vehículo muy lentamente, y de pie sobre los pedales, a fin de adquirir una mejor sensibilidad sobre sus reacciones.
- No permita a su hijo circular por recorridos todoterreno que sobrepasen sus habilidades y su experiencia.
- Durante la marcha, su hijo debe mantener siempre el manillar bien sujeto con las dos manos y los pies bien asentados sobre los reposapiés.
- No sobrepase el peso máximo admisible para el conductor.

  Prescripción

Peso máx. del conductor	< 50 kg (< 110 lb.)

- Controlar la tensión de los radios. (☛ pág. 61)

Información
Volver a controlar la tensión de los radios despues de media hora de servicio.

- Rodaje del motor. (☛ pág. 14)

Rodaje del motor

- Durante la fase de rodaje no hay que superar los valores indicados para la potencia del motor.

  Prescripción

Potencia máxima del motor	
durante las 3 primeras horas de servicio	< 70%
durante las 5 primeras horas de servicio	< 100%

- ¡Evite circular a pleno gas!

Tareas de inspección y cuidado antes de cada puesta en servicio

Información
Antes de empezar a circular, controlar el estado del vehículo y que sea seguro para conducir.
No utilice nunca el vehículo si no se encuentra en un estado técnico impecable.

- Controlar el nivel de aceite en el cambio. (☛ pág. 68)
- Controlar el nivel de líquido de frenos en el freno delantero. (☛ pág. 49)
- Controlar el nivel de líquido de frenos en el freno trasero. (☛ pág. 54)
- Controlar las pastillas del freno de la rueda delantera. (☛ pág. 50)
- Controlar las pastillas del freno de la rueda trasera. (☛ pág. 55)
- Comprobar el funcionamiento del equipo de frenos.
- Controlar el nivel de líquido refrigerante. (☛ pág. 63)
- Controlar la suciedad de la cadena. (☛ pág. 41)
- Controlar la cadena y la corona, el piñón y la guía de la cadena. (☛ pág. 43)
- Controlar la tensión de la cadena. (☛ pág. 41)
- Controlar el estado de los neumáticos. (☛ pág. 60)
- Controlar la presión de inflado de los neumáticos. (☛ pág. 60)
- Limpiar los manguitos guardapolvo de las botellas de la horquilla. (☛ pág. 27)
- Purgar el aire de las botellas de la horquilla. (☛ pág. 27)
- Controlar el filtro de aire.
- Comprobar el reglaje y la viabilidad de todos los mandos.
- Comprobar periódicamente que están bien apretados todos los tornillos, las tuercas y las abrazaderas.
- Controlar la reserva de combustible.

Arrancar el motor

Peligro
Peligro de envenenamiento Los gases de escape son venenosos y pueden originar pérdida de conocimiento, y/o incluso la muerte.

- Siempre que el motor está en marcha hay que garantizar una ventilación adecuada; no arrancar el motor ni dejarlo en marcha en locales cerrados sin un sistema de extracción apropiado.

Advertencia
Daños en el motor Un número de revoluciones elevado con el motor frío influye negativamente sobre la durabilidad del motor.

- Mantener el motor siempre a bajas revoluciones hasta que haya alcanzado la temperatura de servicio.

Información
Si la motocicleta arranca con dificultad, es posible que la causa sean restos de combustible antiguo en la cámara del flotador. Los componentes fácilmente inflamables del combustible se evaporan si el vehículo permanece detenido durante un periodo de tiempo largo.
En cambio, si la cámara del flotador está llena con combustible fresco, y por lo tanto inflamable, el motor arranca inmediatamente.

Motocicleta inactiva durante más de 1 semana

- Vaciar la cámara del flotador del carburador. 🔧 (☛ pág. 66)

- Girar en sentido antihorario hasta el tope el tornillo moleteado del grifo de la gasolina.

✓ Con ello, puede acceder combustible del depósito al carburador.

- Bajar la motocicleta del caballete.
- Cambiar el cambio de marchas a punto muerto.

Motor frío

- Tirar de la palanca de arranque en frío hasta el tope.

- Pisar con fuerza el pedal de arranque hasta el fondo.

Información
No acelerar.

Ponerse en marcha

Información
Antes de ponerse en marcha debe extraerse el caballete acoplable.

– Accionar la maneta del embrague, meter la 1ª marcha, soltar lentamente la maneta del embrague y acelerar al mismo tiempo con cuidado.

Cambiar de marcha, conducir

Advertencia
Peligro de accidente Si se cambia a una marcha más corta con el motor muy revolucionado, puede bloquearse la rueda trasera.

– No reducir a una marcha más corta con el motor muy revolucionado. Si se hace así, se sobrerrevoluciona el motor y puede bloquearse la rueda trasera.

Información
Si se escuchan ruidos desacostumbrados al conducir, detenerse inmediatamente, parar el motor y ponerse en contacto con un taller especializado autorizado de KTM.
La 1ª marcha está prevista para ponerse en marcha y para subir pendientes.

– Si lo permiten las circunstancias (inclinación, situación, etc.) su hijo puede cambiar a una marcha más larga. Para ello, soltar el acelerador, accionando al mismo tiempo la maneta del embrague, meter la siguiente marcha, soltar la maneta del embrague y acelerar de nuevo.
– Si está activada la función de arranque en frío, hay que desactivarla una vez que el motor ha alcanzado la temperatura de servicio.
– Al alcanzar la velocidad máxima después de girar completamente el puño del acelerador, soltarlo hasta ¾. La velocidad prácticamente no se verá afectada y el consumo de combustible disminuirá drásticamente.
– Su hijo no debe acelerar más de lo que permite el motor en cada momento; si se gira bruscamente el puño acelerador, aumenta el consumo.
– Para reducir a una marcha más corta, reducir la velocidad frenando y disminuir la aceleración.
– Accionar la maneta del embrague y meter una marcha más corta, soltar lentamente la maneta del embrague y acelerar, o cambiar de nuevo.
– Su hijo debe parar el motor si el vehículo va a estar detenido o al ralentí durante cierto tiempo.

Prescripción

≥ 2 min

– Su hijo debe evitar que patine el embrague con frecuencia o durante demasiado tiempo. En otro caso, se recalienta el aceite del motor y, por consiguiente, también el motor y el sistema de refrigeración.
– Enseñe a su hijo que es mejor circular a un régimen reducido que hacerlo a un régimen elevado con el embrague patinando.

Frenar

Advertencia
Peligro de accidente Si se frena con demasiada intensidad, pueden bloquearse las ruedas.

– Adaptar el modo de frenado a la situación y a las condiciones de la calzada.

Advertencia
Peligro de accidente Reducción de la capacidad de frenado por falta de un punto de accionamiento claro en el freno delantero o trasero.

– Comprobar el sistema de frenos, no seguir circulando. (Su taller especializado autorizado por KTM estará encantado de ayudarle.)

Advertencia
Peligro de accidente Reducción de la capacidad de frenado por la presencia de humedad o suciedad en los frenos.

– Accionar varias veces los frenos con cuidado para limpiar o secar los componentes del equipo de frenos.

– Para frenar sobre arena, sobre terrenos húmedos o sobre pisos resbaladizos hay que accionar principalmente el freno de la rueda trasera.

– La maniobra de frenado debe finalizar siempre antes del comienzo de una curva. Al mismo tiempo, su hijo debe cambiar a una marcha más corta, conforme con la velocidad.
– En descensos prolongados, enseñe a su hijo a aprovechar también la acción del frenado motor. Para ello, reducir una o dos marchas, pero sin llegar a sobrerrevolucionar el motor. De ese modo se reduce la intervención necesaria de los frenos, y no existe peligro de que se recalienten.

Detener y estacionar el vehículo

Advertencia
Peligro de robo Uso del vehículo por personas no autorizadas.

– No perder el vehículo nunca de vista mientras está el motor en marcha. Proteger el vehículo para evitar que pueda ser utilizado por personas no autorizadas.

Advertencia
Peligro de quemaduras Algunas piezas del vehículo alcanzan temperaturas muy elevadas durante el funcionamiento del mismo.

– No tocar las piezas calientes, como el equipo de escape, radiador, motor, amortiguadores ni frenos. Antes de efectuar cualquier trabajo en estas piezas, esperar a que se enfríen.

Advertencia
Peligro de daños Cuando está detenido, el vehículo puede moverse o caer.

– Estacionar el vehículo siempre sobre una superficie lisa y de suficiente consistencia.

Advertencia
Peligro de incendio Algunas piezas del vehículo alcanzan temperaturas muy elevadas durante el funcionamiento del mismo.

– No estacionar el vehículo en lugares con materiales fácilmente combustibles y/o inflamables. No colocar objetos encima del vehículo cuando esté caliente tras haber funcionado. Dejar siempre que primero se enfríe.

Advertencia
Daños materiales Deterioro y destrucción de componentes a causa de sobrecargas.

– El caballete lateral está dimensionado solamente para el peso de la motocicleta. No hay que sentarse sobre la motocicleta mientras está apoyada sobre el caballete lateral. Si se hace así, pueden deteriorarse el caballete lateral o el chasis, y puede llegar a caerse la motocicleta.

– Frenar la motocicleta.
– Cambiar el cambio de marchas a punto muerto.
– Presionar el botón de parada ⊗ con el motor en régimen de ralentí hasta que se detenga.
– Girar en sentido horario hasta el tope el tornillo moleteado del grifo de la gasolina.
– Colocar la motocicleta en una superficie sólida.

Repostar combustible

Peligro
Peligro de incendio El carburante es fácilmente inflamable.

– No repostar el vehículo en la cercanía de llamas abiertas o de cigarrillos encendidos y parar siempre el motor para repostar. Asegurarse de que el combustible no puede derramarse sobre las piezas calientes del vehículo. Recoger inmediatamente el combustible derramado.
– El combustible en el depósito se expande al calentarse y puede rebosar si se llena excesivamente. Tener en cuenta las instrucciones para repostar combustible.

Advertencia
Peligro de envenenamiento El combustible es venenoso y nocivo para la salud.

– No permitir que el combustible entre en contacto con la piel, los ojos ni la ropa. No aspirar los vapores de combustible. Si entra en contacto con los ojos, enjuagar el ojo inmediatamente con agua y acudir a un médico. Limpiar inmediatamente la zona de la piel que ha estado en contacto, utilizando agua y jabón. Si se ha ingerido combustible, acudir inmediatamente a un médico. Cambiarse de ropa si ha entrado en contacto con el combustible.

Advertencia
Peligro para el medio ambiente La manipulación incorrecta del combustible supone un peligro para el medio ambiente.

– No permitir que el combustible acceda al agua subterránea, al suelo ni a los canales de desagüe.

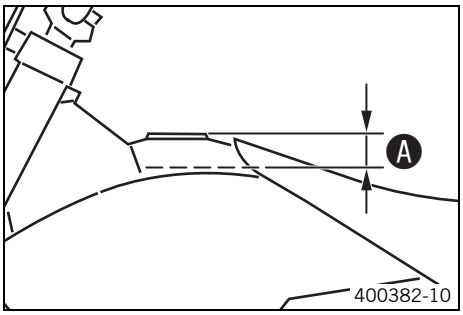

– Parar el motor.
– Abrir el tapón del depósito de combustible. (☛ pág. 10)
– Llenar el depósito de combustible como máximo hasta la cota ❍.

Prescripción

Cota ❍		35 mm (1,38 in)
Capacidad aprox. del depósito de combustible	3,5 l (3,7 qt.)	Gasolina súper sin plomo mezclada con aceite de motor de 2 tiempos (1:60) (☛ pág. 84)
Aceite de motor de 2 tiempos (☛ pág. 84)		

– Cerrar el tapón del depósito de combustible. (☛ pág. 11)

Programa de servicio

	S20A	S40A	S80A	J1A
Sustituir el aceite del cambio. 🔧 (☛ pág. 68)		•	•	
Controlar el nivel de aceite en el cambio. (☛ pág. 68)	•	•	•	
Controlar las pastillas del freno de la rueda delantera. (☛ pág. 50)	•	•	•	
Controlar las pastillas del freno de la rueda trasera. (☛ pág. 55)	•	•	•	
Controlar los discos de freno. (☛ pág. 48)	•	•	•	
Controlar la integridad y la hermeticidad de los tubos del freno.	•	•	•	
Sustituir los manguitos de hermetizado del cilindro del freno trasero. 🔧	•	•	•	
Sustituir el líquido de frenos de la rueda trasera. 🔧				•
Controlar el nivel de líquido de frenos en el freno trasero. (☛ pág. 54)	•	•	•	
Controlar la carrera en vacío del pedal del freno. (☛ pág. 53)	•	•	•	
Controlar el chasis y el basculante. 🔧	•	•	•	
Controlar el cojinete del basculante. 🔧	•	•	•	
Controlar el cojinete giratorio superior e inferior del amortiguador. 🔧	•	•	•	
Realizar el mantenimiento de la horquilla. 🔧		•	•	
Realizar el mantenimiento del amortiguador. 🔧		•	•	
Controlar el estado de los neumáticos. (☛ pág. 60)	•	•	•	
Controlar la presión de inflado de los neumáticos. (☛ pág. 60)	•	•	•	
Controlar la holgura de los cojinetes de las ruedas. 🔧	•	•	•	
Controlar el cubo de la rueda. 🔧	•	•	•	
Controlar el alabeo de las llantas. 🔧	•	•	•	
Controlar la tensión de los radios. (☛ pág. 61)	•	•	•	
Controlar la cadena y la corona, el piñón y la guía de la cadena. (☛ pág. 43)	•	•	•	
Controlar la tensión de la cadena. (☛ pág. 41)	•	•	•	
Lubricar y comprobar la suavidad de funcionamiento de todas las piezas móviles (p.ej. manetas, cadena, ...). 🔧	•	•	•	
Cambiar el líquido del embrague hidráulico. 🔧 (☛ pág. 46)				•
Controlar el nivel de líquido del embrague hidráulico. (☛ pág. 46)	•	•	•	
Sustituir el líquido de frenos de la rueda delantera. 🔧				•
Controlar el nivel de líquido de frenos en el freno delantero. (☛ pág. 49)	•	•	•	
Controlar la carrera en vacío de la maneta del freno de mano. (☛ pág. 48)	•	•	•	
Engrasar el cojinete de la pipa de la dirección. 🔧 (☛ pág. 33)				•
Controlar la holgura del cojinete de la pipa de la dirección. (☛ pág. 33)	•	•	•	
Sustituir el muelle de la distribución de escape. 🔧		•	•	
Sustituir el pistón. 🔧		•	•	
Sustituir la biela, el cojinete de la biela y el gorrón elevador. 🔧		•	•	
Controlar el cojinete del cigüeñal. 🔧		•	•	
Controlar la caja de cambios y el cambio. 🔧		•	•	
Sustituir todos los cojinetes del motor. 🔧			•	
Sustituir la bujía. 🔧	•	•	•	
Sustituir la pipa de la bujía. 🔧		•	•	
Controlar el cilindro y el pistón. 🔧	•	•	•	
Controlar la membrana de admisión. 🔧	•	•	•	
Comprobar el funcionamiento y la suavidad de funcionamiento de la distribución de escape. 🔧	•	•	•	
Controlar el embrague. 🔧	•	•	•	
Controlar la presencia de deterioro, la hermeticidad y el tendido correcto de todas las mangueras (p.ej. de combustible, refrigerante, purga, drenaje, ...) y manguitos. 🔧	•	•	•	
Controlar el nivel de líquido refrigerante y la protección anticongelante. (☛ pág. 62)	•	•	•	
Controlar la integridad y el tendido sin dobleces de los cables. 🔧	•	•	•	
Controlar la integridad, el ajuste y el tendido correcto y sin dobleces de los cables bowden.	•	•	•	

	S20A	S40A	S80A	J1A
Limpiar el filtro de aire y la caja del filtro de aire.	•	•	•	
Sustituir el relleno de fibra de vidrio del silenciador. (☛ pág. 38)	•	•	•	
Controlar que los tornillos y las tuercas estén apretados firmemente.	•	•	•	
Controlar/ajustar los componentes del carburador.		•	•	•
Controlar el ralentí.	•	•	•	
Control final: controlar que el vehículo sea seguro para conducir y realizar un recorrido de prueba.	•	•	•	
Agregar un registro de mantenimiento en **KTM DEALER.NET** y en el cuaderno de mantenimiento.	•	•	•	

S20A: cada 20 horas de servicio
S40A: cada 40 horas de servicio
S80A: cada 80 horas de servicio
J1A: anualmente

Ajustar la amortiguación de la compresión de la horquilla

Información
La amortiguación hidráulica de la compresión de la horquilla determina el comportamiento de la horquilla durante su compresión.

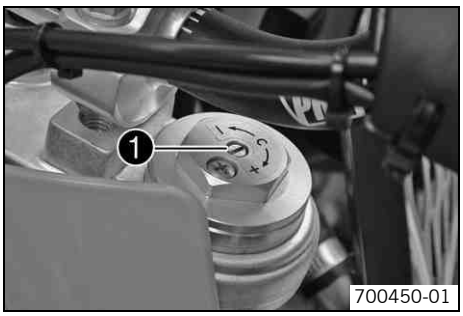

– Girar el tornillo de ajuste ❶ en sentido horario hasta el tope.

Información
El tornillo de ajuste ❶ se encuentra en el extremo superior de la botella izquierda de la horquilla y está marcado con una **C**.

– A continuación, girar en sentido antihorario el número de muescas correspondiente en función del tipo de horquilla.

Prescripción

Amortiguación de la compresión	
Estándar	10 clics

Información
Girando en sentido horario se aumenta la amortiguación al comprimir la horquilla; girando en sentido antihorario se reduce la amortiguación.

Ajustar la amortiguación de la extensión de la horquilla

Información
La amortiguación hidráulica de la extensión de la horquilla determina el comportamiento de la horquilla durante su extensión.

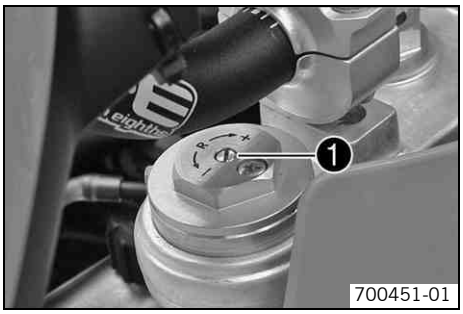

– Girar el tornillo de ajuste ❶ en sentido horario hasta el tope.

Información
El tornillo de ajuste ❶ se encuentra en el extremo superior de la botella derecha de la horquilla y está marcado con una **R**.

– A continuación, girar en sentido antihorario el número de muescas correspondiente en función del tipo de horquilla.

Prescripción

Amortiguación de la extensión	
Estándar	10 clics

Información
Girando en sentido horario se aumenta la amortiguación al extender la horquilla; girando en sentido antihorario se reduce la amortiguación.

Ajustar la amortiguación de la compresión del amortiguador

Precaución
Peligro de accidente El desarmado de piezas sometidas a presión puede ocasionar daños personales.

– El amortiguador contiene nitrógeno bajo compresión elevada. Preste atención a la descripción facilitada. (Su taller especializado autorizado por KTM estará encantado de ayudarle.)

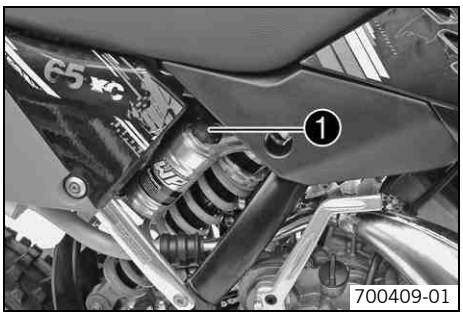

– Girar el botón de ajuste ❶ en sentido antihorario hasta el tope.
– A continuación, girar en sentido horario el número de muescas correspondiente en función del tipo de amortiguador.

Prescripción

Amortiguación de la compresión	
Confort	10 clics
Estándar	9 clics
Sport	3 clics

Información
Girando en sentido antihorario se aumenta la amortiguación; girando en sentido horario se reduce la amortiguación.

Ajustar la amortiguación de la extensión del amortiguador

Precaución
Peligro de accidente El desarmado de piezas sometidas a presión puede ocasionar daños personales.

– El amortiguador contiene nitrógeno bajo compresión elevada. Preste atención a la descripción facilitada. (Su taller especializado autorizado por KTM estará encantado de ayudarle.)

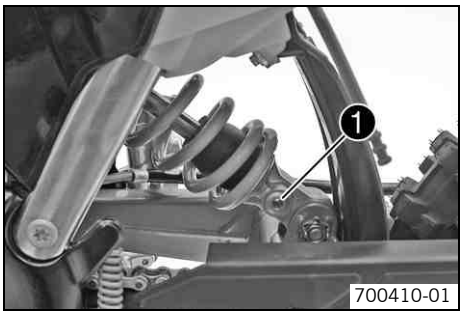

– Girar el tornillo de ajuste ❶ en sentido horario hasta que se note la última muesca.
– A continuación, girar en sentido antihorario el número de muescas correspondiente en función del tipo de amortiguador.

Prescripción

Amortiguación de la extensión	
Confort	10 clics
Estándar	9 clics
Sport	6 clics

Información
Girando en sentido horario se aumenta la amortiguación al extender la horquilla; girando en sentido antihorario se reduce la amortiguación.

Determinar la cota con la rueda trasera descargada

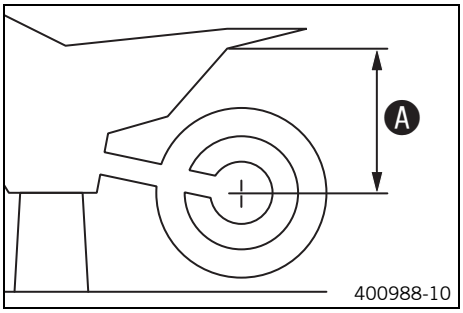

– Levantar la motocicleta con un caballete elevador. (☛ pág. 27)
– Medir en posición vertical la separación entre el eje trasero y un punto fijo: por ejemplo, una marca en el carenado lateral.
– Anotar el valor como cota ❍.
– Bajar la motocicleta del caballete elevador. (☛ pág. 27)

Controlar el recorrido estático de la suspensión

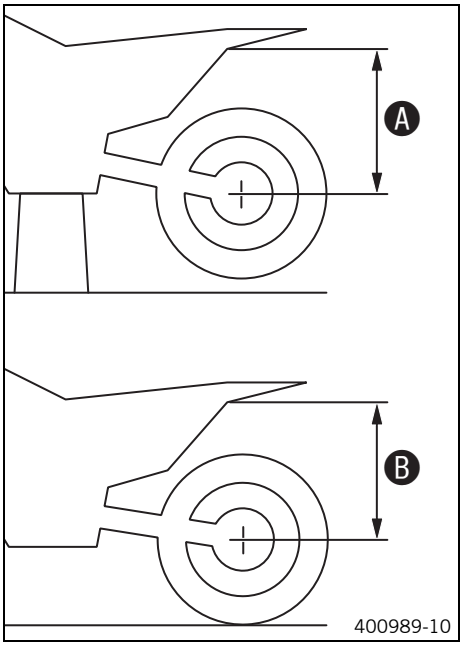

– Determinar la cota ❍ con la rueda trasera descargada. (☛ pág. 22)
– Sujetar la motocicleta en posición vertical con ayuda de otra persona.
– Medir de nuevo la separación entre el eje de la rueda trasera y el punto fijo.
– Anotar el valor como cota ❍.

Información
El recorrido estático de la suspensión es la diferencia entre las cotas ❍ y ❍.

– Controlar el recorrido estático de la suspensión.

Recorrido estático de la suspensión	12 mm (0,47 in)

» Si el recorrido estático es menor o mayor que la cota indicada.
  – Ajustar el pretensado del muelle del amortiguador. 🔧 (☛ pág. 23)

Controlar el recorrido de la suspensión con conductor

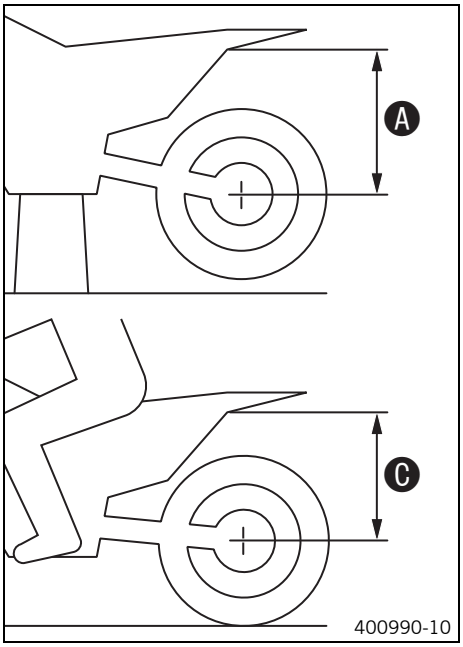

– Determinar la cota ❍ con la rueda trasera descargada. (☛ pág. 22)
– Con ayuda de otra persona que sujete la motocicleta, el conductor debe sentarse con toda la ropa de protección necesaria en la postura normal (pies en los reposapiés) y balancearse varias veces hacia arriba y hacia abajo.

✔ La suspensión de la rueda trasera se estabilizará.

– Otra persona mide de nuevo la separación entre el eje de la rueda trasera y el punto fijo.
– Anotar el valor como cota ❍.

Información
El recorrido de la suspensión con conductor es la diferencia entre las cotas ❍ y ❍.

– Controlar el recorrido de la suspensión con conductor.

Recorrido de la suspensión con conductor	90 mm (3,54 in)

» Si el recorrido con conductor difiere de la cota indicada:
  – Ajustar el recorrido de la suspensión con conductor. 🔧 (☛ pág. 24)

Ajustar el pretensado del muelle del amortiguador 🔧

Precaución
Peligro de accidente El desarmado de piezas sometidas a presión puede ocasionar daños personales.

– El amortiguador contiene nitrógeno bajo compresión elevada. Preste atención a la descripción facilitada. (Su taller especializado autorizado por KTM estará encantado de ayudarle.)

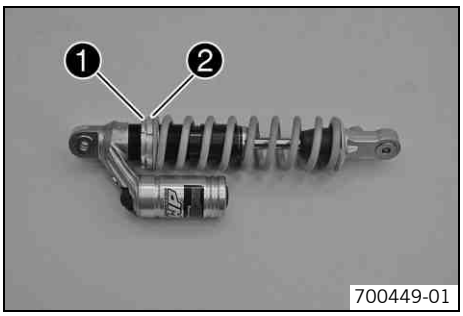

– Desmontar el amortiguador. 🔧 (☛ pág. 34)
– Limpiar a fondo el amortiguador desmontado.
– Medir la longitud total del muelle tensado y anotar el valor.
– Aflojar el anillo de fijación ❶.
– Girar el anillo de ajuste ❷ hasta que el muelle esté completamente destensado.

Llave combinada (50329080000)
Llave de gancho (T106S)

– Medir la longitud total del muelle destensado.
– Tensar el muelle girando el anillo de ajuste ❷ hasta ajustar la cota prescrita.

Prescripción

Pretensado del muelle	
Confort	7 mm (0,28 in)
Estándar	7 mm (0,28 in)
Sport	7 mm (0,28 in)

Información
El pretensado del muelle es la diferencia entre la longitud del muelle tensado y destensado.
En función del recorrido de la suspensión sin o con conductor puede ser necesario ajustar un pretensado menor o mayor en el muelle.

– Apretar el anillo de fijación ❶.
– Montar el amortiguador. 🔧 (☛ pág. 34)

Ajustar el recorrido de la suspensión con conductor

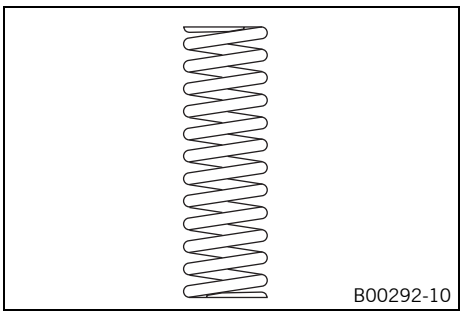

– Desmontar el amortiguador. (☛ pág. 34)
– Limpiar a fondo el amortiguador desmontado.
– Seleccionar y montar el muelle adecuado.

Prescripción

Característica elástica del muelle	
Peso del conductor: < 35 kg (< 77 lb.)	35 N/mm (200 lb/in)
Peso del conductor: 35… 45 kg (77… 99 lb.)	40 N/mm (228 lb/in)
Peso del conductor: > 45 kg (> 99 lb.)	45 N/mm (257 lb/in)

Información
La constante elástica se indica en el exterior del muelle.
Modificando el pretensado del muelle pueden compensarse pequeñas diferencias en el peso.

– Montar el amortiguador. (☛ pág. 34)
– Controlar el recorrido estático de la suspensión. (☛ pág. 22)
– Controlar el recorrido de la suspensión con conductor. (☛ pág. 23)
– Ajustar la amortiguación de la extensión del amortiguador. (☛ pág. 22)

Posición del manillar

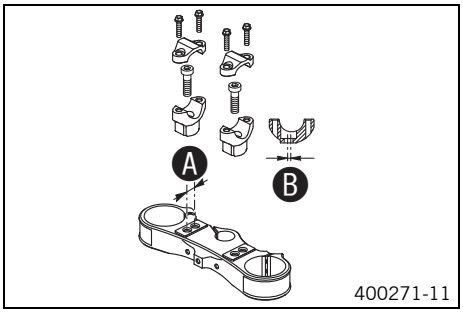

En la tija superior de la horquilla existen 2 taladros, separados una distancia ❍.

Separación entre taladros ❍	15 mm (0,59 in)

Los taladros en el alojamiento para el manillar están situados a una distancia ❍ del centro.

Separación entre taladros ❍	3,5 mm (0,138 in)

Los soportes del manillar pueden montarse en 4 posiciones diferentes.

Ajustar la posición del manillar

Advertencia
Peligro de accidente Rotura del manillar.

– Doblar o reajustar el manillar produce fatiga del material y el manillar puede llegar a romperse. Cambiar siempre el manillar.

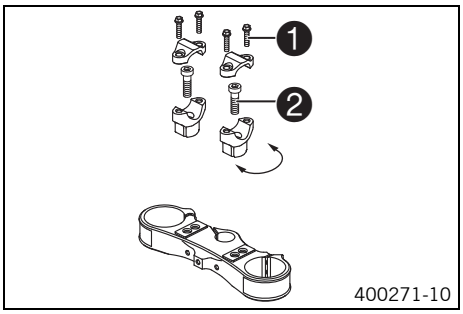

– Desmontar los cuatro tornillos ❶. Desmontar las bridas del manillar. Desmontar el manillar y colocarlo a un lado.

Información
Cubrir la motocicleta y las piezas adosadas para evitar que puedan deteriorarse.
No doblar los cables ni las conducciones.

– Desmontar los dos tornillos ❷. Desmontar el alojamiento del manillar.
– Colocar el alojamiento del manillar en la posición deseada. Montar los dos tornillos ❷ y apretarlos.

Prescripción

Tornillo de sujeción del manillar	M10	40 Nm (29,5 lbf ft)	**Loctite® 243™**

– Colocar el manillar en su posición.

Información
Asegurarse de que los cables y las conducciones quedan bien tendidos.

– Colocar las bridas de manillar en su posición. Montar los cuatro tornillos ❶ y apretarlos homogéneamente.

Prescripción

Tornillo de la brida del manillar	M8	20 Nm (14,8 lbf ft)

Información
Asegurarse que la separación es homogénea a ambos lados.

Altura del vehículo

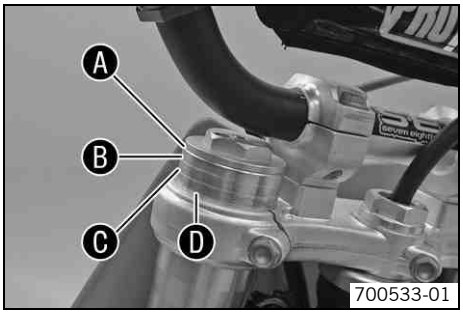

Advertencia
Peligro de accidente Cualquier modificación en el tren de rodaje puede influir considerablemente sobre el comportamiento del vehículo.

– Después de introducir una modificación en los ajustes, comenzar conduciendo a baja velocidad, a fin de acostumbrarse al nuevo comportamiento del vehículo.

La altura en la parte delantera del vehículo se puede ajustar mediante la sujeción de la botella de la horquilla.
La distancia por encima de la horquilla se puede adaptar individualmente al tamaño del conductor. La horquilla se puede llevar como máximo hasta la posición ❍. La posición ❍ es la estándar.

Tija superior de la horquilla a ras con la posición superior	❍
Tija superior de la horquilla enrasada con el 1er anillo	❍ Estándar
Tija superior de la horquilla enrasada con el 2º anillo	❍
Tija superior de la horquilla enrasada con el 3er anillo	❍

Ajustar la distancia por encima de la horquilla 🔧

Advertencia
Peligro de accidente Cualquier modificación en el tren de rodaje puede influir considerablemente sobre el comportamiento del vehículo.

– Después de introducir una modificación en los ajustes, comenzar conduciendo a baja velocidad, a fin de acostumbrarse al nuevo comportamiento del vehículo.

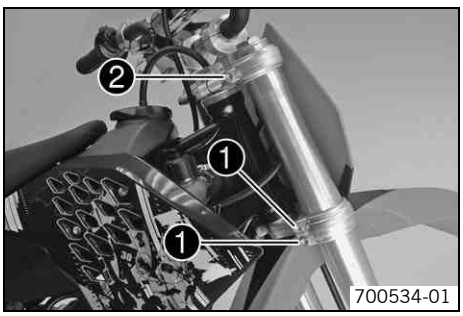

– Soltar los tornillos ❶ en la tija inferior de la horquilla.
– Soltar el tornillo ❷ en la tija superior de la horquilla.

Información
Aflojar los tornillos hasta que se pueda mover la botella de la horquilla sin peligro de dañarla.
Llevar a cabo las tareas de ajuste comenzando con una botella de la horquilla, y repetirlas a continuación en la otra.

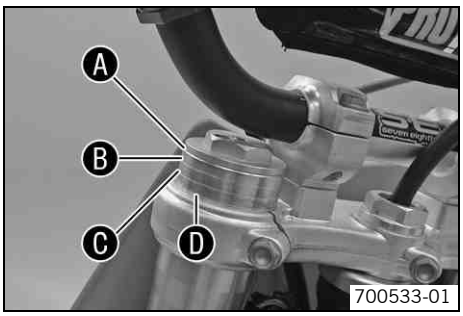

– Ajustar la distancia por encima de la horquilla.

Prescripción

Tija superior de la horquilla enrasada con el cierre del tubo exterior	Ⓐ
Tija superior de la horquilla enrasada con el 1er anillo	Ⓑ Estándar
Tija superior de la horquilla enrasada con el 2º anillo	Ⓒ
Tija superior de la horquilla enrasada con el 3er anillo	Ⓓ

– Apretar el tornillo ❷.

Prescripción

Tornillo de la tija superior	M8	25 Nm (18,4 lbf ft)

– Apretar los tornillos ❶.

Prescripción

Tornillo de la tija inferior	M8	25 Nm (18,4 lbf ft)

– Repetir el ajuste en la otra botella de la horquilla.

Información

Hay que llevar a cabo el ajuste del nivel del vehículo de forma idéntica en las dos botellas de la horquilla.

Levantar la motocicleta con un caballete elevador

Advertencia

Peligro de daños Cuando está detenido, el vehículo puede moverse o caer.

– Estacionar el vehículo siempre sobre una superficie lisa y de suficiente consistencia.

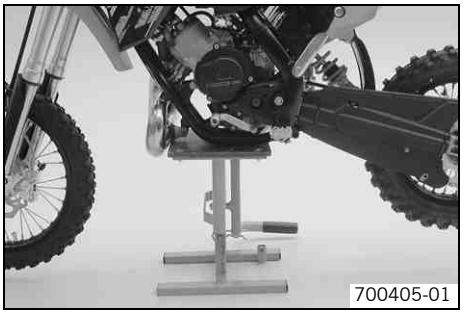
700405-01

– Levantar la motocicleta mediante el chasis, por debajo del motor.

Caballete elevador (59229055000)

✔ Las ruedas no pueden tocar el suelo.

– Asegurar la motocicleta para evitar que pueda caerse.

Bajar la motocicleta del caballete elevador

Advertencia

Peligro de daños Cuando está detenido, el vehículo puede moverse o caer.

– Estacionar el vehículo siempre sobre una superficie lisa y de suficiente consistencia.

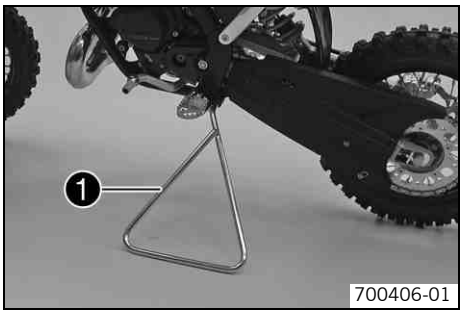

700406-01

– Bajar la motocicleta del caballete elevador.
– Quitar el caballete elevador.
– Para estacionar la motocicleta, introducir el caballete auxiliar ❶ en el alojamiento para caballete auxiliar que hay en el lado izquierdo del vehículo.

Información
Antes de ponerse en marcha, extraer el caballete acoplable.

Purgar el aire de las botellas de la horquilla

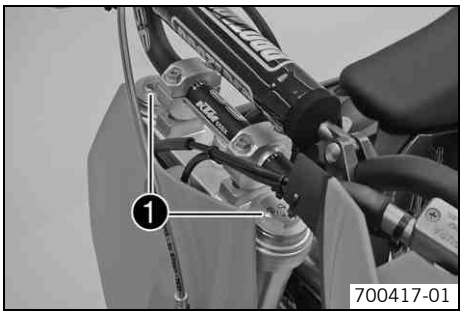

700417-01

– Levantar la motocicleta con un caballete elevador. (☛ pág. 27)
– Desmontar brevemente los tornillos de purga de aire ❶.

✔ Con ello se suprime en su caso la sobrepresión existente en el interior de la horquilla.

– Montar los tornillos de purga de aire y apretarlos.
– Bajar la motocicleta del caballete elevador. (☛ pág. 27)

Limpiar los manguitos guardapolvo de las botellas de la horquilla

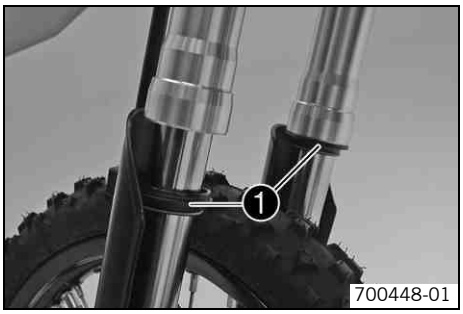

700448-01

– Levantar la motocicleta con un caballete elevador. (☛ pág. 27)
– Desplazar los manguitos guardapolvo ❶ de las dos botellas de la horquilla hacia abajo.

Información
Los manguitos guardapolvo desprenden el polvo y la suciedad de las barras de la horquilla. Con el tiempo, es posible que pueda penetrar suciedad detrás de los manguitos guardapolvo. Si no se suprime esta suciedad, pueden perder su hermeticidad los anillos de obturación situados detrás.

Advertencia

Peligro de accidente Reducción de la capacidad de frenado a causa de aceite o grasa sobre los discos de freno.

– Mantener los discos de freno siempre libres de aceite y de grasa; limpiarlos en caso necesario con un agente de limpieza para frenos.

– Limpiar y engrasar el manguito guardapolvo y el tubo interior de la horquilla en las dos botellas de la horquilla.

Spray de aceite universal (☛ pág. 86)

– A continuación, desplazar de nuevo los manguitos guardapolvo a su posición de montaje.
– Suprimir los restos de aceite.
– Bajar la motocicleta del caballete elevador. (☛ pág. 27)

Desmontar las botellas de la horquilla 🔧

– Desmontar la rueda delantera. 🔧 (☛ pág. 58)
– Soltar los tornillos ❶ y desmontar la pinza.
– Soltar los tornillos ❷ y desmontar la pinza del freno.
– La pinza del freno con la conducción del líquido de frenos debe quedar colgando hacia un lado, sin tensiones mecánicas.

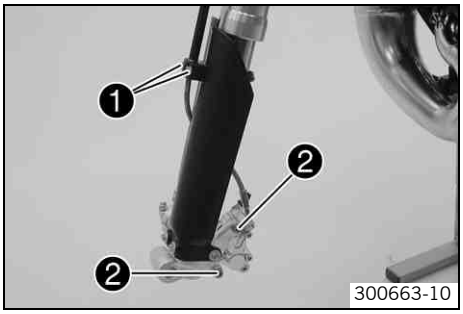

– Soltar los tornillos ❸. Extraer la botella izquierda de la horquilla.
– Soltar los tornillos ❹. Extraer la botella derecha de la horquilla.

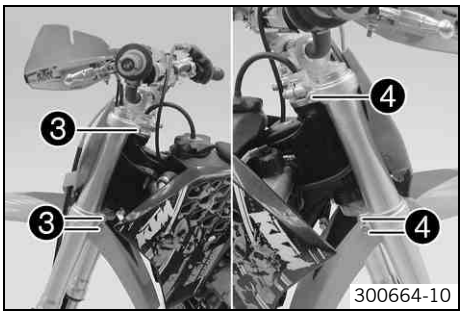

Montar las botellas de la horquilla 🔧

Advertencia

Peligro de accidente Cualquier modificación en el tren de rodaje puede influir considerablemente sobre el comportamiento del vehículo.

– Después de introducir una modificación en los ajustes, comenzar conduciendo a baja velocidad, a fin de acostumbrarse al nuevo comportamiento del vehículo.

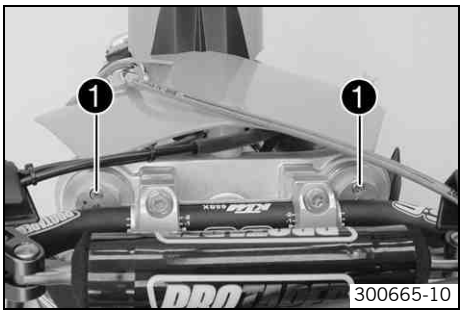

– Colocar las botellas de la horquilla en su posición.

Información

Los tornillos de purga de aire ❶ tienen que estar colocados hacia delante.

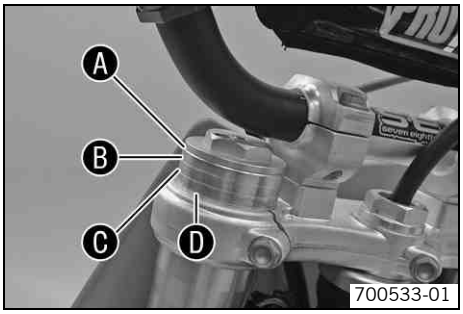

– Ajustar la distancia por encima de la horquilla.

Prescripción

Tija superior de la horquilla enrasada con el cierre del tubo exterior	❍
Tija superior de la horquilla enrasada con el 1er anillo	❍ Estándar
Tija superior de la horquilla enrasada con el 2º anillo	❍
Tija superior de la horquilla enrasada con el 3er anillo	❍

Información

Hay que llevar a cabo el ajuste del nivel del vehículo de forma idéntica en las dos botellas de la horquilla.

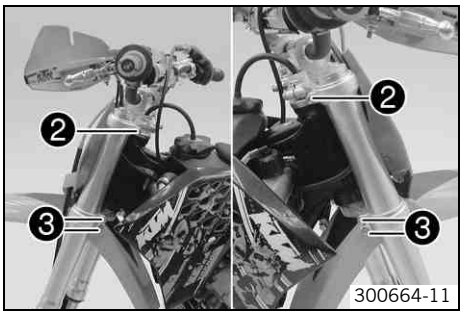

– Apretar los tornillos ❷.

Prescripción

Tornillo de la tija superior	M8	25 Nm (18,4 lbf ft)

– Apretar los tornillos ❸.

Prescripción

Tornillo de la tija inferior	M8	25 Nm (18,4 lbf ft)

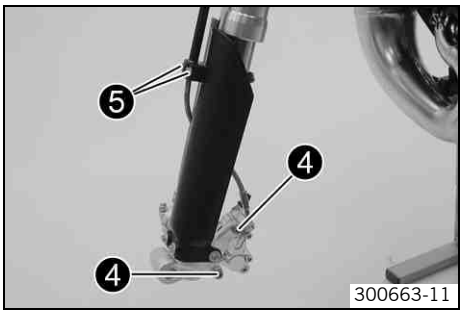

– Colocar la pinza del freno en su posición, montar los tornillos ❹ y apretarlos.

Prescripción

Tornillo de la pinza del freno	M8	20 Nm (14,8 lbf ft)	**Loctite® 243™**

– Colocar el tubo del freno. Colocar la pinza y montar los tornillos ❺.
– Montar la rueda delantera. 🔧 (☛ pág. 58)

Desmontar el protector de la horquilla 🔧

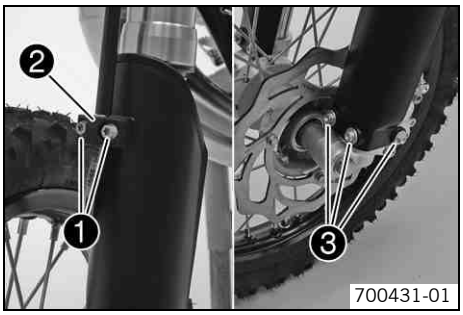

– Soltar los tornillos ❶. Extraer la pinza ❷.
– Soltar los tornillos ❸ en la botella izquierda de la horquilla. Extraer el protector de la horquilla.

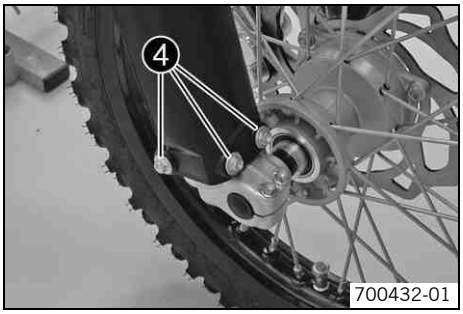

– Soltar los tornillos ❹ en la botella derecha de la horquilla. Extraer el protector de la horquilla.

Montar el protector de la horquilla

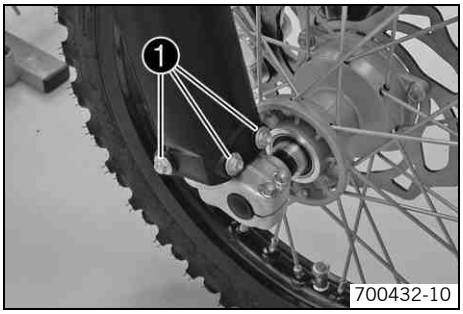

– Colocar el protector de la horquilla en su posición en la botella derecha de la horquilla. Montar los tornillos ❶ y apretarlos.

Prescripción

Demás tornillos del chasis	M6	10 Nm (7,4 lbf ft)

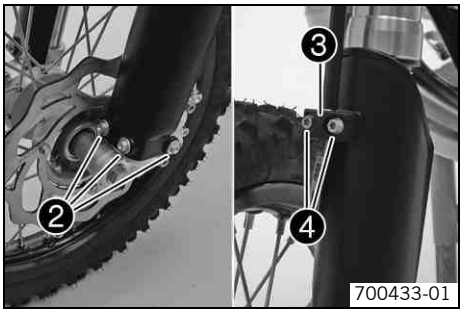

– Colocar el protector de la horquilla en su posición en la botella izquierda de la horquilla. Montar los tornillos ❷ y apretarlos.

Prescripción

Demás tornillos del chasis	M6	10 Nm (7,4 lbf ft)

– Colocar el tubo del freno. Colocar la pinza ❸.
– Montar los tornillos ❹.

Desmontar la tija inferior de la horquilla

– Desmontar las botellas de la horquilla. (☛ pág. 28)
– Desmontar la placa portanúmeros. (☛ pág. 34)
– Desmontar el guardabarros delantero. (☛ pág. 35)
– Extraer el respiradero del depósito de combustible ❶.
– Soltar el tornillo ❷. Soltar el tornillo ❸, desmontar la tija superior de la horquilla con el manillar y depositarla a un lado.

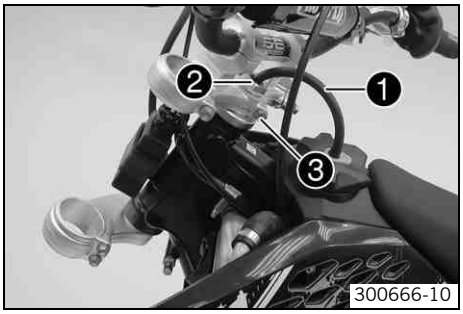

Información
Cubrir la motocicleta y las piezas adosadas para evitar que puedan deteriorarse.
No doblar los cables ni las conducciones.

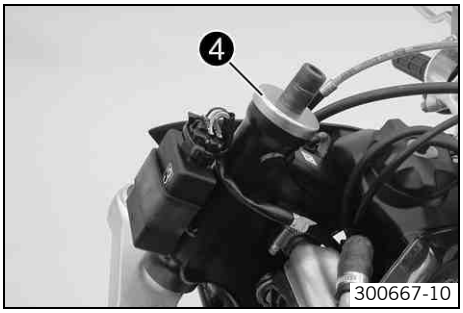

– Retirar el anillo de protección ❹.
– Desmontar la tija inferior de la horquilla con el tubo de la tija.
– Desmontar el cojinete superior de la pipa de la dirección.

Montar la tija inferior de la horquilla

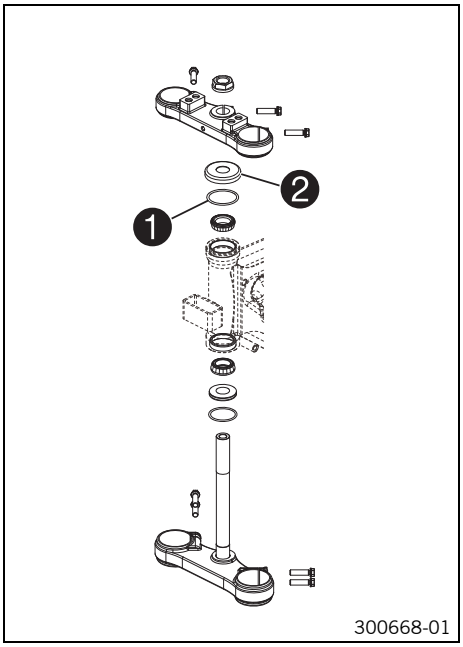

– Limpiar los cojinetes y las juntas, comprobar que no están deteriorados y engrasarlos.

Grasa de alta viscosidad (☛ pág. 86)

– Montar la tija inferior de la horquilla con el tubo de la tija. Montar el cojinete de la pipa de la dirección superior.
– Controlar que la junta superior de la pipa de dirección ❶ está colocada en su posición correcta.
– Colocar el anillo de protección ❷.

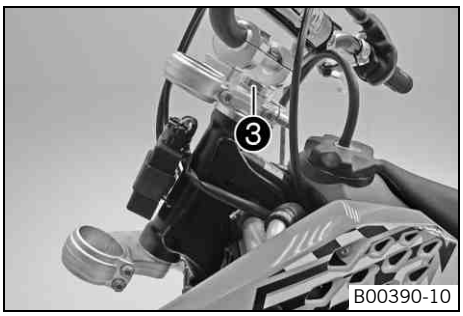

– Colocar la tija superior de la horquilla con el manillar en su posición.
– Montar el tornillo ❸, pero no apretarlo todavía.

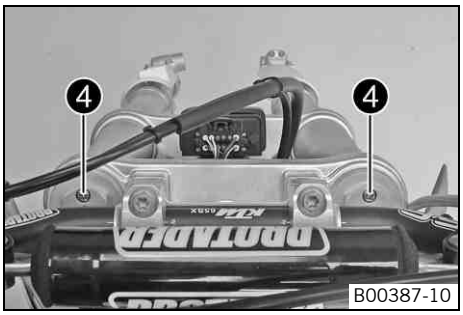

– Colocar las botellas de la horquilla en su posición.

Información
Los tornillos de purga de aire ❹ tienen que estar colocados hacia delante.

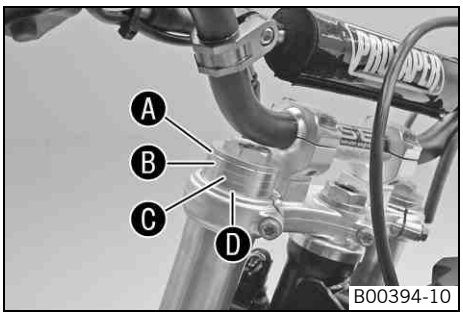

Advertencia
Peligro de accidente Cualquier modificación en el tren de rodaje puede influir considerablemente sobre el comportamiento del vehículo.

– Después de introducir una modificación en los ajustes, comenzar conduciendo a baja velocidad, a fin de acostumbrarse al nuevo comportamiento del vehículo.

– Ajustar la distancia por encima de la horquilla.

Prescripción

Tija superior de la horquilla enrasada con el cierre del tubo exterior	Ⓐ
Tija superior de la horquilla enrasada con el 1er anillo	Ⓑ Estándar
Tija superior de la horquilla enrasada con el 2º anillo	Ⓒ
Tija superior de la horquilla enrasada con el 3er anillo	Ⓓ

Información
Hay que llevar a cabo el ajuste del nivel del vehículo de forma idéntica en las dos botellas de la horquilla.

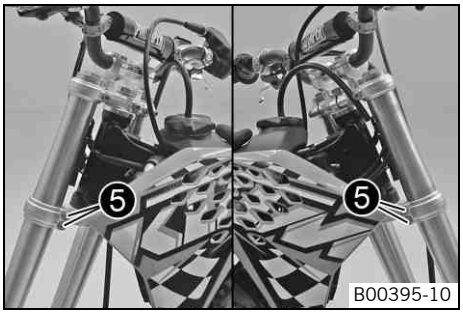

– Apretar los tornillos ❺.

Prescripción

Tornillo de la tija inferior	M8	25 Nm (18,4 lbf ft)

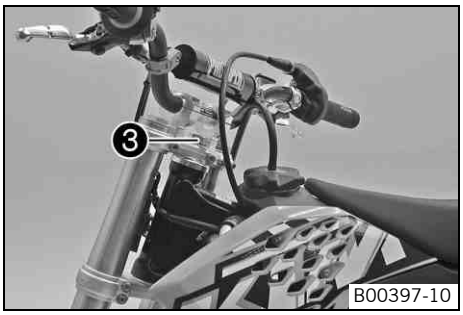

– Apretar el tornillo ❸.

Prescripción

Tuerca del tubo de la tija de la horquilla	M20x1,5	10 Nm (7,4 lbf ft)

– Colocar el respiradero del depósito de combustible.

– Montar el tornillo ❻ y apretarlo.

Prescripción

Tornillo de la tija superior	M8	25 Nm (18,4 lbf ft)

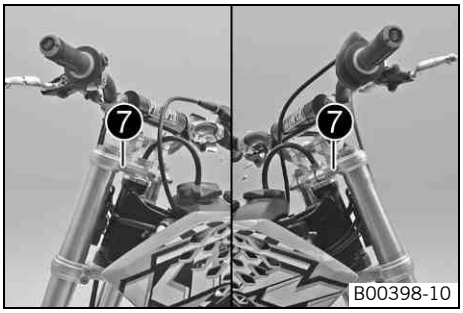

– Montar los tornillos ❼ y apretarlos.

Prescripción

Tornillo de la tija superior	M8	25 Nm (18,4 lbf ft)

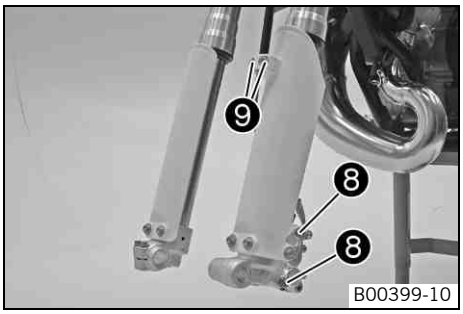

– Colocar la pinza del freno en su posición, montar los tornillos ❽ y apretarlos.

Prescripción

Tornillo de la pinza del freno	M8	20 Nm (14,8 lbf ft)	**Loctite® 243™**

– Colocar el tubo del freno y la pinza en su posición. Montar los tornillos ❾ y apretarlos.
– Montar el guardabarros delantero. (☛ pág. 35)
– Montar la placa portanúmeros. (☛ pág. 34)
– Comprobar que el ramal de cables, los cables bowden y las conducciones del freno y del embrague quedan bien tendidas, y que pueden moverse correctamente.
– Montar la rueda delantera. 🔧 (☛ pág. 58)
– Controlar la holgura del cojinete de la pipa de la dirección. (☛ pág. 33)

Controlar la holgura del cojinete de la pipa de la dirección

Advertencia

Peligro de accidente Comportamiento inseguro a causa de una holgura incorrecta en el cojinete de la pipa de la dirección.

– Ajustar inmediatamente la holgura del cojinete de la pipa de la dirección. (Su taller especializado autorizado por KTM estará encantado de ayudarle.)

Información

Si se circula durante un periodo de tiempo prolongado con holgura en el cojinete de la pipa de la dirección, se deterioran los cojinetes y más adelante también los asientos de los cojinetes en el chasis.

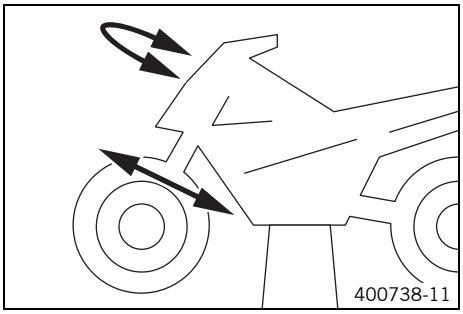

– Levantar la motocicleta con un caballete elevador. (☛ pág. 27)
– Colocar el manillar en la posición de marcha recta. Mover las botellas de la horquilla hacia delante y hacia atrás en la dirección de la marcha.

No debe apreciarse holgura alguna en el cojinete de la pipa de la dirección.

» Si se aprecia holgura:
  – Ajustar la holgura del cojinete de la pipa de la dirección. 🔧 (☛ pág. 33)
– Mover el manillar de un lado a otro en el margen completo de giro.

El manillar debe poder moverse con suavidad en el margen completo de giro. No deben apreciarse puntos de encastre.

» Si se aprecian puntos de encastre:
  – Ajustar la holgura del cojinete de la pipa de la dirección. 🔧 (☛ pág. 33)
  – Controlar y sustituir en caso necesario el cojinete de la pipa de la dirección.
– Bajar la motocicleta del caballete elevador. (☛ pág. 27)

Ajustar la holgura del cojinete de la pipa de la dirección 🔧

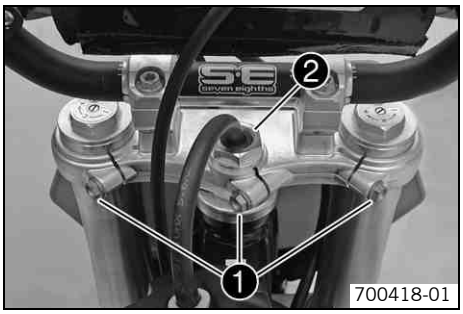

– Levantar la motocicleta con un caballete elevador. (☛ pág. 27)
– Soltar los tornillos ❶.
– Soltar el tornillo ❷ y apretarlo de nuevo.

Prescripción

Tuerca del tubo de la tija de la horquilla	M20x1,5	10 Nm (7,4 lbf ft)

– Golpear suavemente con un martillo de goma sobre la tija superior de la horquilla para suprimir las tensiones mecánicas.
– Apretar los tornillos ❶.

Prescripción

Tornillo de la tija superior	M8	25 Nm (18,4 lbf ft)

– Controlar la holgura del cojinete de la pipa de la dirección. (☛ pág. 33)

Engrasar el cojinete de la pipa de la dirección 🔧

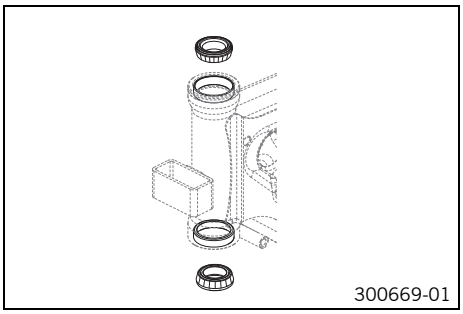

– Desmontar la tija inferior de la horquilla. 🔧 (☛ pág. 30)
– Montar la tija inferior de la horquilla. 🔧 (☛ pág. 31)

Desmontar el amortiguador

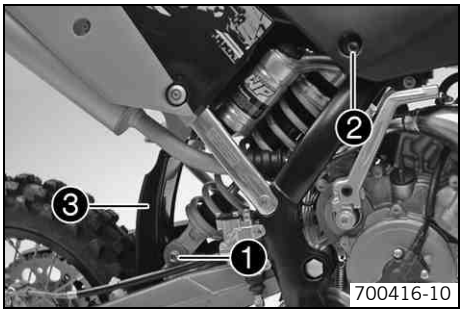

- Levantar la motocicleta con un caballete elevador. (☛ pág. 27)
- Soltar el tornillo ❶ y bajar la rueda trasera con el basculante hasta la posición más baja posible en la que pueda girar todavía la rueda trasera. Fijar la rueda trasera en esta posición.
- Soltar el tornillo ❷, empujar hacia un lado la protección contra salpicaduras ❸ y desmontar el amortiguador.

Montar el amortiguador

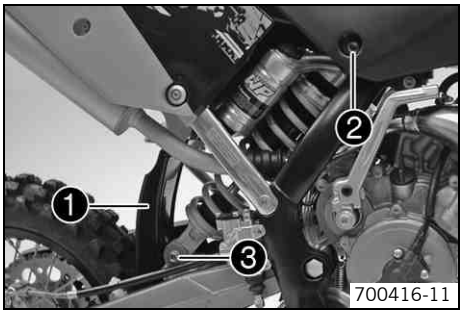

- Empujar hacia un lado la protección contra salpicaduras ❶ y colocar el amortiguador en su lugar. Montar el tornillo ❷ y apretarlo.

  Prescripción

Tornillo del amortiguador, arriba	M10	45 Nm (33,2 lbf ft)

- Montar el tornillo ❸ y apretarlo.

  Prescripción

Tornillo del amortiguador, abajo	M10	45 Nm (33,2 lbf ft)

- Bajar la motocicleta del caballete elevador. (☛ pág. 27)

Desmontar la placa portanúmeros

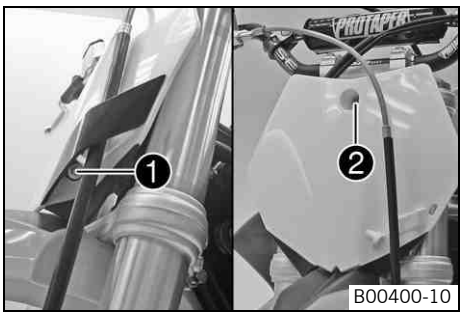

- Soltar el tornillo ❶ y desmontar la pinza.
- Soltar el tornillo ❷. Desmontar la placa portanúmeros.

Montar la placa portanúmeros

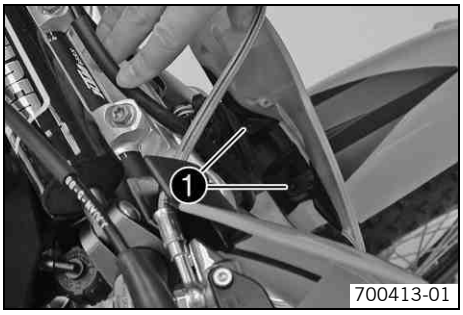

- Colocar la placa portanúmeros con los orificios en los talones de sujeción ❶ del guardabarros.

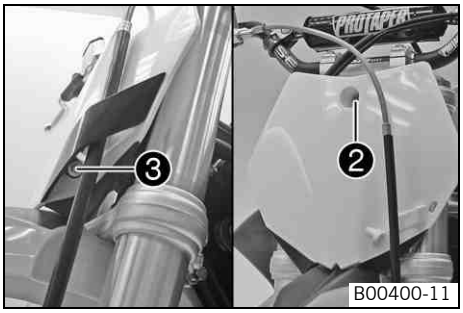

- Montar el tornillo ❷ y apretarlo.

  Prescripción

Demás tornillos del chasis	M6	10 Nm (7,4 lbf ft)

- Colocar el tubo del freno. Colocar la pinza, montar el tornillo ❸ y apretarlo.

Desmontar el guardabarros delantero

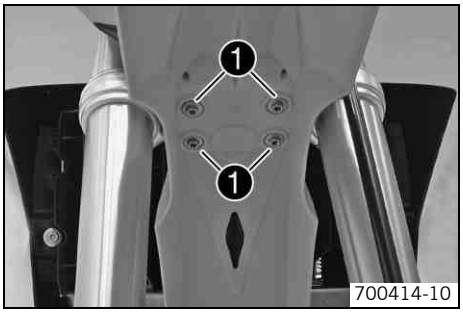

– Soltar los tornillos ❶. Desmontar el guardabarros delantero.

Montar el guardabarros delantero

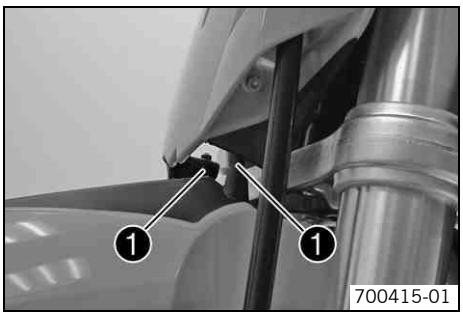

– Colocar el guardabarros con los talones de sujeción ❶ en los orificios de la placa portanúmeros.

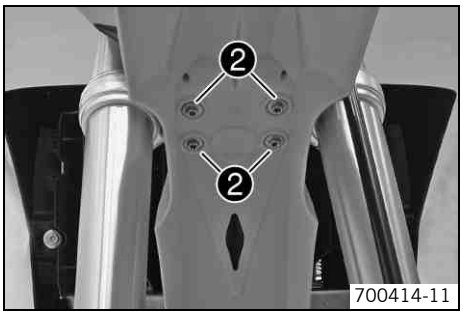

– Colocar el guardabarros delantero en su posición. Montar los tornillos ❷ y apretarlos.

Prescripción

Demás tornillos del chasis	M6	10 Nm (7,4 lbf ft)

Desmontar el asiento

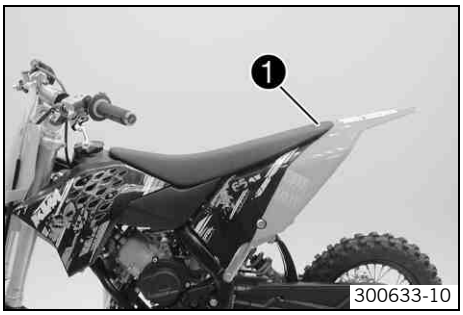

– Abrir el cierre rápido ❶ y levantar la parte posterior del asiento.
– Tirar del asiento hacia atrás y desmontarlo.

Montar el asiento

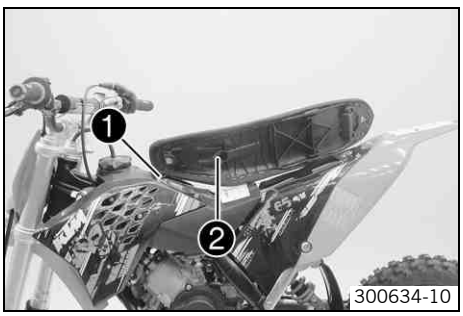

– Colocar el asiento en el tornillo ❶, bajarlo por detrás y al mismo tiempo deslizarlo hacia delante.

✔ El talón ❷ cuelga del depósito de combustible.

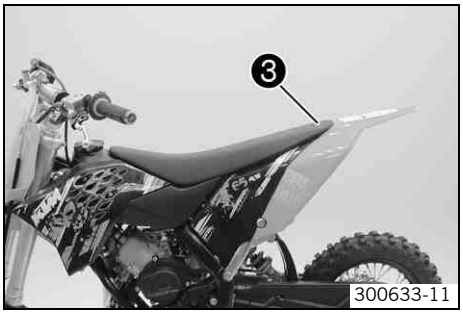

– Cerrar el cierre rápido ❸.

Desmontar el filtro de aire

Advertencia

Daños en el motor El aire de aspiración no filtrado influye negativamente sobre la durabilidad del motor.

– No poner nunca en servicio el vehículo sin filtro de aire, pues en otro caso puede penetrar polvo y suciedad en el motor, originando un desgaste prematuro.

Advertencia

Amenaza para el medio ambiente Los materiales contaminantes provocan daños en el medio ambiente.

– Elimine correctamente conforme a la normativa en vigor los productos tales como aceites, grasas, filtros, combustible, productos de limpieza, líquido de frenos, etc.

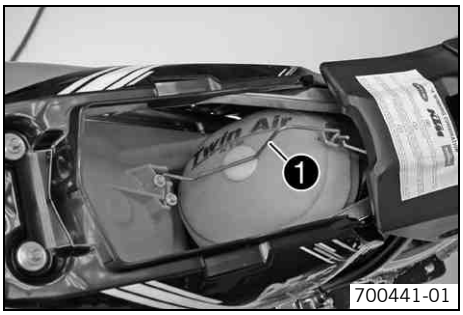

– Desmontar el asiento. (☛ pág. 35)
– Desenganchar el estribo de sujeción del filtro de aire ❶ y bascularlo hacia un lado. Desmontar el filtro de aire con el soporte del filtro.
– Extraer el filtro de aire de su soporte.

Montar el filtro de aire

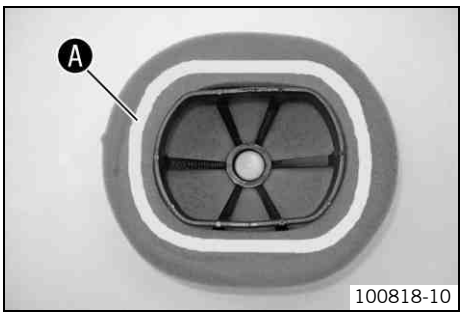

– Montar un filtro de aire limpio en el soporte del filtro.
– Engrasar el filtro de aire en la zona Ⓐ.

Grasa de larga duración (☛ pág. 86)

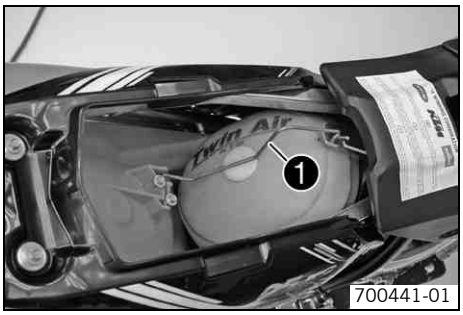

– Introducir ambas piezas conjuntamente, colocarlas en su posición y fijarlas con el estribo de sujeción del filtro de aire ❶.

Información

Si no se monta correctamente el filtro de aire, puede entrar polvo y suciedad en el motor y ocasionar daños.

– Montar el asiento. (☛ pág. 35)

Limpiar el filtro de aire 🔧

Advertencia
Amenaza para el medio ambiente Los materiales contaminantes provocan daños en el medio ambiente.

– Elimine correctamente conforme a la normativa en vigor los productos tales como aceites, grasas, filtros, combustible, productos de limpieza, líquido de frenos, etc.

Información
No utilizar combustible ni petróleo para limpiar el filtro de aire, pues estos agentes atacan la gomaespuma.

– Desmontar el filtro de aire. 🔧 (☛ pág. 36)
– Lavar a fondo el filtro de aire en un líquido de limpieza especial y dejarlo secar bien.

Agente de limpieza para filtros de aire (☛ pág. 86)

Información
Oprimir sólo ligeramente el filtro de aire, no exprimirlo.

– Engrasar el filtro de aire seco con aceite de alta calidad para filtros.

Aceite para filtros de aire de gomaespuma (☛ pág. 86)

– Limpiar la caja del filtro de aire.
– Comprobar que el manguito del carburador está en buen estado y bien sujeto.
– Montar el filtro de aire. 🔧 (☛ pág. 36)

Desmontar el silenciador

Advertencia
Peligro de quemaduras El equipo de escape alcanza temperaturas muy elevadas durante el funcionamiento del vehículo.

– Esperar a que se enfríe el equipo de escape. No tocar las piezas calientes.

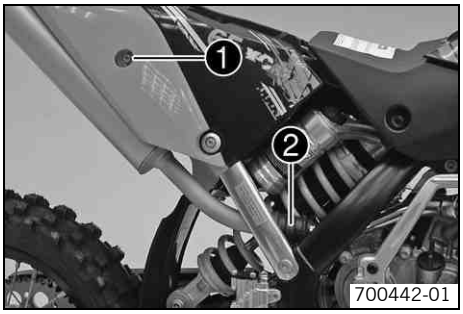

– Soltar el tornillo ❶.
– Extraer del colector el manguito de goma ❷ del silenciador.

Montar el silenciador

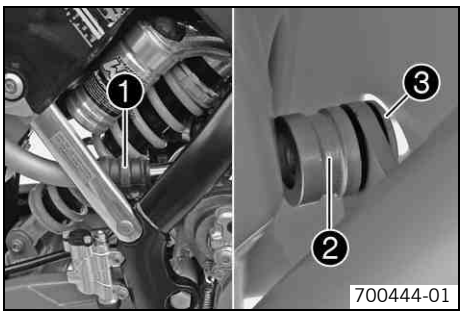

– Montar el silenciador con el manguito de goma ❶.
– Colocar el casquillo de collarín ancho ❷ y el casquillo de collarín estrecho ❸.

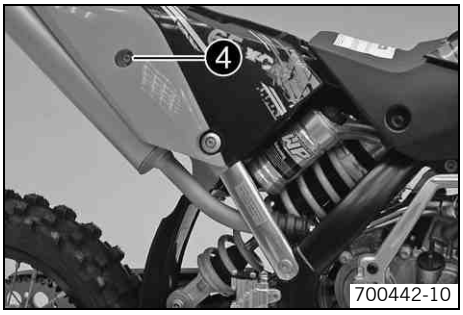

– Montar el tornillo ❹ y apretarlo.

Prescripción

Demás tornillos del chasis	M6	10 Nm (7,4 lbf ft)

Sustituir el relleno de fibra de vidrio del silenciador

Advertencia

Peligro de quemaduras El equipo de escape alcanza temperaturas muy elevadas durante el funcionamiento del vehículo.

– Esperar a que se enfríe el equipo de escape. No tocar las piezas calientes.

Información

Con el tiempo, las fibras del material insonorizante se volatilizan y acceden al exterior: es decir, el silenciador se "consume". Con ello, además de aumentar el nivel de ruidos, se modifica también la característica de potencia del vehículo.

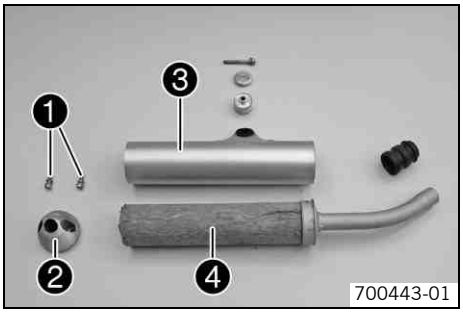

– Desmontar el silenciador. (☛ pág. 37)
– Extraer los tornillos ❶ de la tapa de cierre ❷. Desmontar la tapa de cierre y el tubo exterior ❸.
– Tirar del relleno de fibra de vidrio ❹ del tubo interior.
– Limpiar las piezas que se vayan a volver a montar.
– Montar un relleno de fibra de vidrio ❹ nuevo en el tubo interior.
– Colocar el tubo exterior ❸ encima del relleno de fibra de vidrio.
– Montar la tapa de cierre ❷ en el tubo exterior.
– Montar y apretar los tornillos ❹ con las arandelas dentadas.

Prescripción

Demás tornillos del chasis	M6	10 Nm (7,4 lbf ft)

– Montar el silenciador. (☛ pág. 37)

Desmontar el depósito de combustible

Peligro

Peligro de incendio El carburante es fácilmente inflamable.

– No repostar el vehículo en la cercanía de llamas abiertas o de cigarrillos encendidos y parar siempre el motor para repostar. Asegurarse de que el combustible no puede derramarse sobre las piezas calientes del vehículo. Recoger inmediatamente el combustible derramado.
– El combustible en el depósito se expande al calentarse y puede rebosar si se llena excesivamente. Tener en cuenta las instrucciones para repostar combustible.

Advertencia

Peligro de envenenamiento El combustible es venenoso y nocivo para la salud.

– No permitir que el combustible entre en contacto con la piel, los ojos ni la ropa. No aspirar los vapores de combustible. Si entra en contacto con los ojos, enjuagarlos inmediatamente con agua y acudir a un médico. Limpiar inmediatamente la zona de la piel que ha estado en contacto, utilizando agua y jabón. Si se ha ingerido combustible, acudir inmediatamente a un médico. Cambiarse de ropa si ha entrado en contacto con el combustible. Conservar el combustible siempre en un bidón adecuado y mantenerlo fuera del alcance de los niños.

– Desmontar el asiento. (☛ pág. 35)
– Girar en sentido horario hasta el tope el tornillo moleteado del grifo de la gasolina.

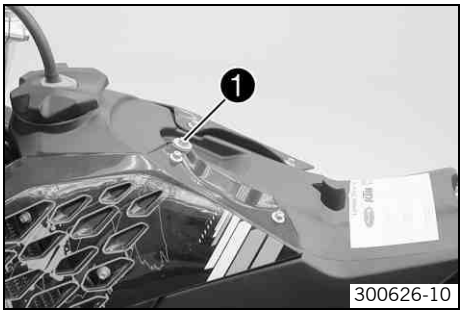

– Soltar el tornillo ❶.

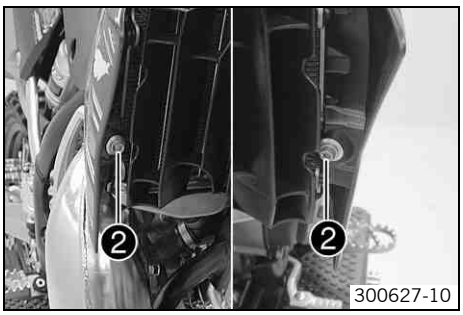

– Soltar los tornillos ❷.

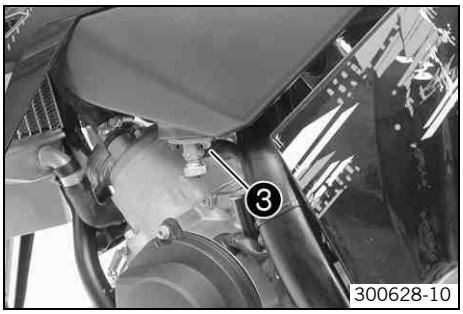

– Desmontar la manguera de combustible ❸.

Información
Es posible que salga un resto de combustible de la manguera de gasolina.

– Separar ambos spoilers de la sujeción del radiador y extraer el depósito de combustible por arriba.

Montar el depósito de combustible

Peligro
Peligro de incendio El carburante es fácilmente inflamable.

– No repostar el vehículo en la cercanía de llamas abiertas o de cigarrillos encendidos y parar siempre el motor para repostar. Asegurarse de que el combustible no puede derramarse sobre las piezas calientes del vehículo. Recoger inmediatamente el combustible derramado.
– El combustible en el depósito se expande al calentarse y puede rebosar si se llena excesivamente. Tener en cuenta las instrucciones para repostar combustible.

Advertencia
Peligro de envenenamiento El combustible es venenoso y nocivo para la salud.

– No permitir que el combustible entre en contacto con la piel, los ojos ni la ropa. No aspirar los vapores de combustible. Si entra en contacto con los ojos, enjuagarlos inmediatamente con agua y acudir a un médico. Limpiar inmediatamente la zona de la piel que ha estado en contacto, utilizando agua y jabón. Si se ha ingerido combustible, acudir inmediatamente a un médico. Cambiarse de ropa si ha entrado en contacto con el combustible. Conservar el combustible siempre en un bidón adecuado y mantenerlo fuera del alcance de los niños.

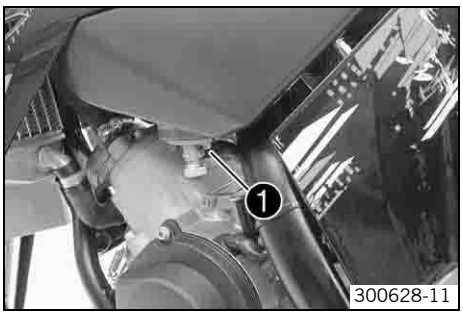

– Colocar el depósito de combustible y colgar los dos spoilers lateralmente en la sujeción del radiador.
– Asegurarse de que no quede pinzado ni resulte dañado ningún cable o cable bowden.
– Conectar la manguera de combustible ❶.

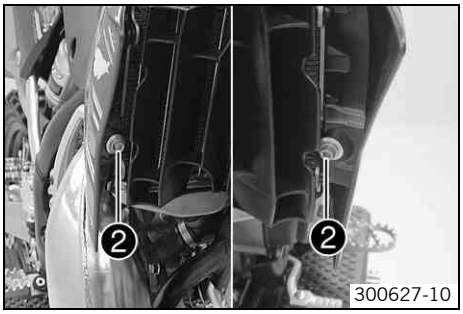

– Montar los tornillos ❷ y apretarlos.

Prescripción

Demás tornillos del chasis	M6	10 Nm (7,4 lbf ft)

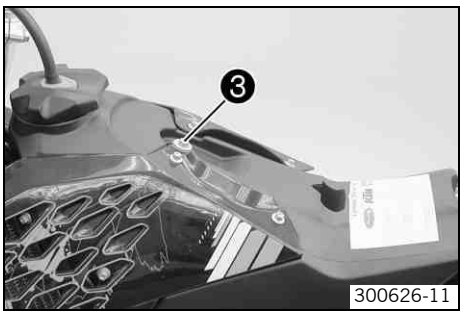

– Montar el tornillo ❸ y apretarlo.

Prescripción

Demás tornillos del chasis	M6	10 Nm (7,4 lbf ft)

– Colocar el respiradero del depósito de combustible.
– Montar el asiento. (☛ pág. 35)

Desmontar el cubrecadena

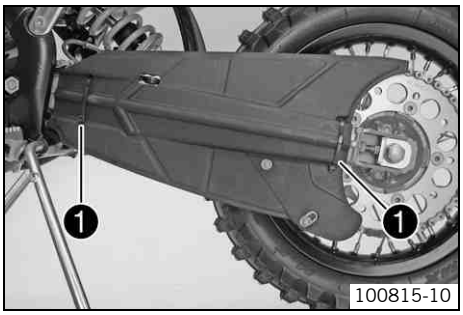

– Retirar la cinta sujetacables ❶.
– Extraer el cubrecadena.

Montar el cubrecadena

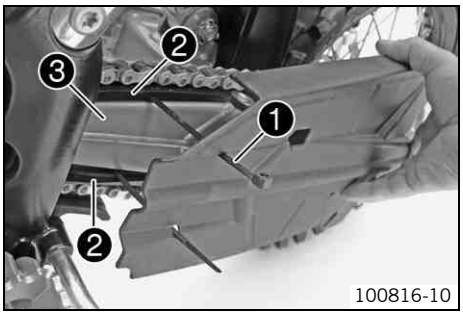

– Colocar el cubrecadena en posición. Montar la cinta sujetacables ❶.

Información
La cinta sujetacables debe tenderse entre la protección contra el deslizamiento de la cadena ❷ y el basculante ❸.

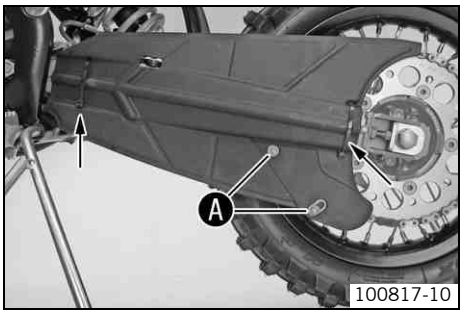

– Montar la cinta sujetacables trasera.
– Alinear el cubrecadena de forma que los tornillos Ⓐ de la guía de la cadena sean visibles.
– Apretar la cinta sujetacables y cortar los extremos.

Controlar la suciedad de la cadena

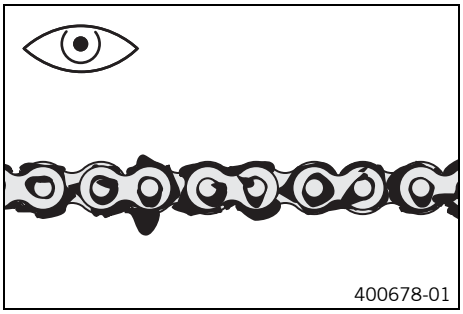

– Comprobar si hay suciedad patente sobre la cadena.
  » Si la cadena está muy sucia:
    – Limpiar la cadena. (☛ pág. 41)

Limpiar la cadena

Advertencia
Peligro de accidente Los lubricantes disminuyen la adherencia de los neumáticos a la calzada.

– Eliminar los restos de lubricante utilizando un producto de limpieza adecuado.

Advertencia
Peligro de accidente Reducción de la capacidad de frenado a causa de aceite o grasa sobre los discos de freno.

– Mantener los discos de freno siempre libres de aceite y de grasa; limpiarlos en caso necesario con un agente de limpieza para frenos.

Advertencia
Amenaza para el medio ambiente Los materiales contaminantes provocan daños en el medio ambiente.

– Elimine correctamente conforme a la normativa en vigor los productos tales como aceites, grasas, filtros, combustible, productos de limpieza, líquido de frenos, etc.

Información
La duración de la cadena depende en gran medida de su conservación.

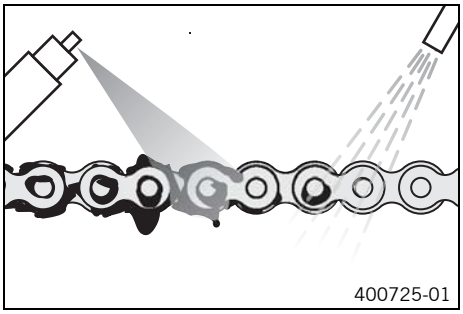

– Limpiar periódicamente la cadena y rociarla a continuación con un spray para cadenas.

Agente de limpieza para cadenas (☛ pág. 86)
Spray para cadenas (todoterreno) (☛ pág. 87)

Controlar la tensión de la cadena

Advertencia
Peligro de accidente Peligro debido a una tensión inadecuada en la cadena.

– Si la tensión de la cadena es excesiva, se ejercen cargas superiores sobre los componentes de la transmisión secundaria (cadena, piñón, corona de la cadena, cojinetes en el cambio de marchas y en la rueda trasera). Como consecuencia, y además del desgaste prematuro, en casos extremos puede llegar a rasgarse la cadena, o a romperse el árbol secundario del cambio de marchas. En cambio, si la tensión de la cadena es insuficiente, puede desprenderse del piñón o de la corona y bloquear la rueda trasera, o causar deterioros en el motor. Asegurarse de que la tensión de la cadena es correcta, y ajustarla si es necesario.

– Desmontar el cubrecadena. (☛ pág. 40)
– Levantar la motocicleta con un caballete elevador. (☛ pág. 27)

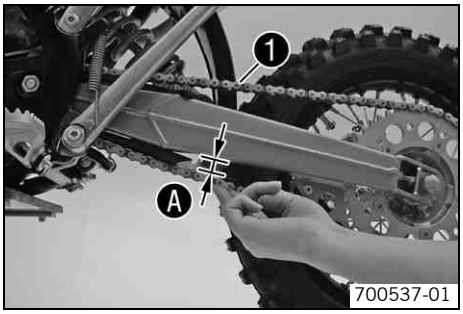

– Oprimir la cadena hacia arriba en el extremo de la pieza de deslizamiento de la cadena y calcular la tensión de la cadena ❹.

Información
La sección superior de la cadena ❶ tiene que estar tensada.
Las cadenas no se desgastan siempre de forma homogénea; por lo tanto, repetir la medición en varios puntos de la cadena.

Tensión de la cadena	5… 8 mm (0,2… 0,31 in)

» Si la tensión de la cadena no coincide con el valor prescrito:
  – Ajustar la tensión de la cadena - después del control. (☛ pág. 45)

– Montar el cubrecadena. (☛ pág. 40)
– Bajar la motocicleta del caballete elevador. (☛ pág. 27)

Ajustar la tensión de la cadena

Advertencia
Peligro de accidente Peligro debido a una tensión inadecuada en la cadena.

– Si la tensión de la cadena es excesiva, se ejercen cargas superiores sobre los componentes de la transmisión secundaria (cadena, piñón, corona de la cadena, cojinetes en el cambio de marchas y en la rueda trasera). Como consecuencia, y además del desgaste prematuro, en casos extremos puede llegar a rasgarse la cadena, o a romperse el árbol secundario del cambio de marchas. En cambio, si la tensión de la cadena es insuficiente, puede desprenderse del piñón o de la corona y bloquear la rueda trasera, o causar deterioros en el motor. Asegurarse de que la tensión de la cadena es correcta, y ajustarla si es necesario.

– Levantar la motocicleta con un caballete elevador. (☛ pág. 27)
– Desmontar el cubrecadena. (☛ pág. 40)
– Oprimir la cadena hacia arriba en el extremo de la pieza de deslizamiento de la cadena y calcular la tensión de la cadena ❹.

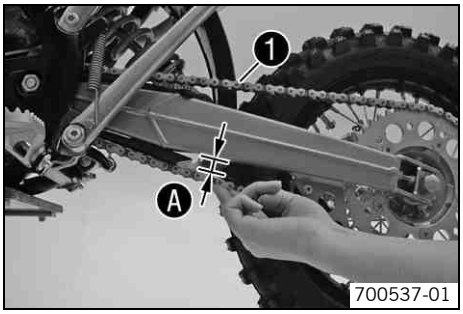

Información
La sección superior de la cadena ❶ tiene que estar tensada.
Las cadenas no se desgastan siempre de forma homogénea; por lo tanto, repetir la medición en varios puntos de la cadena.

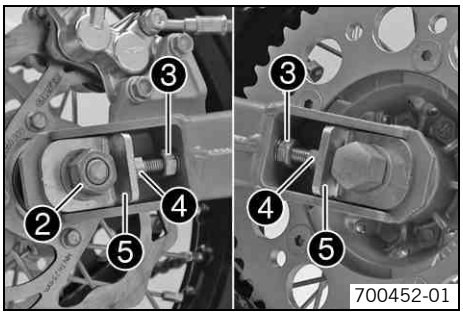

– Soltar la tuerca ❷.
– Soltar las tuercas ❸.
– Ajustar la tensión de la cadena girando los tornillos de ajuste ❹ a la izquierda y a la derecha.

Prescripción

Tensión de la cadena	5… 8 mm (0,2… 0,31 in)
Girar los tornillos de ajuste ❹ a la izquierda y a la derecha de manera tal que haya la misma distancia desde el tensor de la cadena hasta los basculantes izquierdo y derecho y que la rueda trasera esté alineada con la rueda delantera.	

– Apretar las tuercas ❸.
– Asegurarse de que los tensores de la cadena ❺ se apoyan sobre los tornillos de ajuste ❹.
– Apretar la tuerca ❷.

Prescripción

Tuerca del eje de la rueda trasera	M12x1	40 Nm (29,5 lbf ft)

– Montar el cubrecadena. (☛ pág. 40)
– Bajar la motocicleta del caballete elevador. (☛ pág. 27)

Controlar la cadena y la corona, el piñón y la guía de la cadena

– Levantar la motocicleta con un caballete elevador. (☛ pág. 27)
– Desmontar el cubrecadena. (☛ pág. 40)

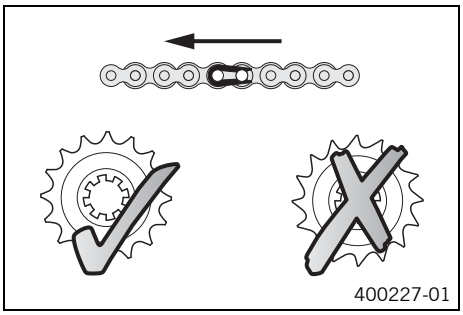
400227-01

– Controlar el desgaste de la corona y el piñón de la cadena.
  » Si la corona o el piñón de la cadena están desgastados:
    – Sustituir la corona y el piñón de la cadena. 🔧

> **Información**
> El piñón, la corona y la cadena tienen que sustituirse siempre conjuntamente.
> Al montar el eslabón de enganche, el lado cerrado de la grupilla de cierre tiene que quedar siempre dirigido en el sentido de la marcha.

– Controlar el desgaste de la cadena.
  » Si la cadena está desgastada:
    – Sustituir la cadena. 🔧

> **Información**
> Siempre que se monte una cadena nueva, hay que sustituir al mismo tiempo la corona y el piñón de la cadena.
> Las cadenas nuevas se desgastan más rápidamente si se colocan sobre una corona o un piñón antiguos, desgastados.

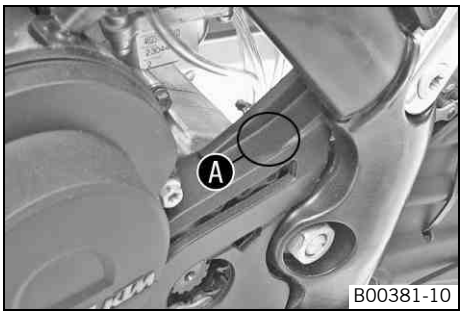

B00381-10

– Controlar el desgaste de la cubierta del piñón de la cadena.
  » Si la cubierta del piñón de la cadena está desgastada en la zona marcada Ⓐ:
    – Sustituir la cubierta del piñón de la cadena. 🔧
– Comprobar que la cubierta del piñón de la cadena esté colocada firmemente.
  » Si la cubierta del piñón de la cadena está suelta:
    – Apretar la cubierta del piñón de la cadena.

    Prescripción

Tornillo de la cubierta del piñón de la cadena	M6	10 Nm (7,4 lbf ft)

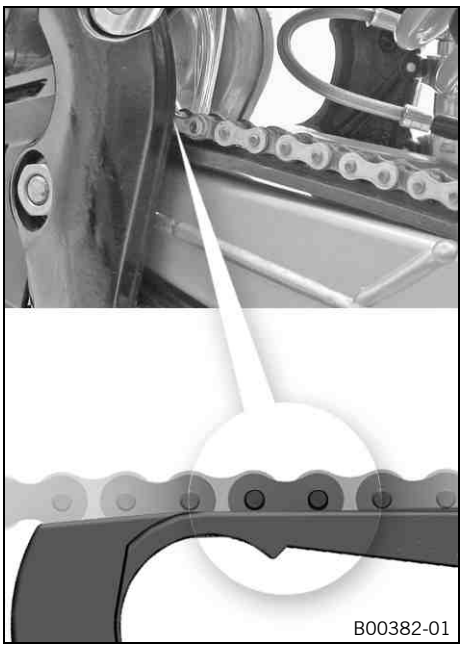
B00382-01

– Controlar el desgaste de la protección contra el deslizamiento de la cadena.
  » Si el borde inferior de los bulones de la cadena se encuentra a la altura o por debajo de la protección contra el deslizamiento de la cadena:
    – Sustituir la protección contra el deslizamiento de la cadena. 🔧
– Comprobar que la protección contra el deslizamiento de la cadena esté colocada firmemente.
  » Si la protección contra el deslizamiento de la cadena está suelta:
    – Apretar la protección contra el deslizamiento de la cadena.

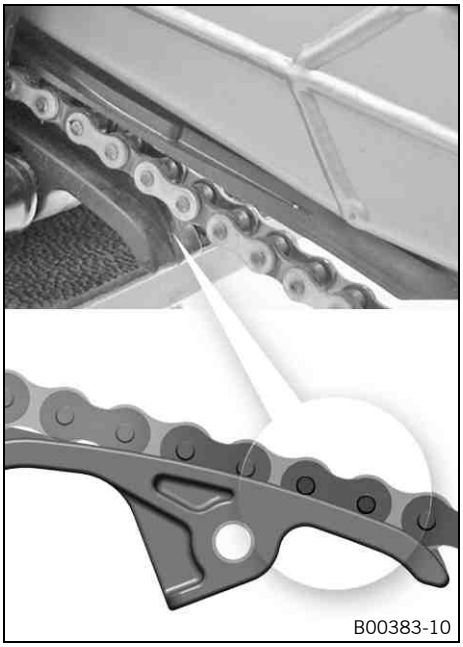
B00383-10

– Controlar el desgaste de la pieza de deslizamiento de la cadena.
  » Si el borde inferior de los bulones de la cadena se encuentra a la altura o por debajo de la pieza de deslizamiento de la cadena:
    – Sustituir la pieza de deslizamiento de la cadena. 🔧
– Comprobar que la pieza de deslizamiento de la cadena esté colocada firmemente.
  » Si la pieza de deslizamiento de la cadena está suelta:
    – Apretar la pieza de deslizamiento de la cadena.

    Prescripción

Demás tornillos del chasis	M8	25 Nm (18,4 lbf ft)

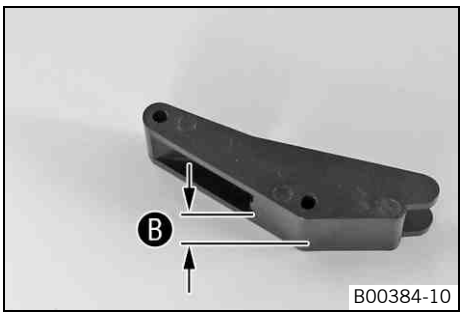

B00384-10

– Medir el grosor del material ❷ en la parte inferior de la guía de la cadena.

Separación mínima ❷ en el lugar más bajo	13 mm (0,51 in)

  » Si la separación ❷ es menor que la cota indicada:
    – Sustituir la guía de la cadena. 🔧

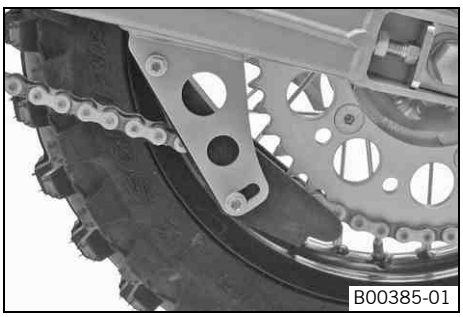
B00385-01

– Comprobar que la guía de la cadena esté colocada firmemente.
  » Si la guía de la cadena está suelta:
    – Apretar la guía de la cadena.

    Prescripción

Demás tornillos del chasis	M6	10 Nm (7,4 lbf ft)

– Montar el cubrecadena. (☛ pág. 40)
– Bajar la motocicleta del caballete elevador. (☛ pág. 27)

Controlar la tensión de la cadena - al montar la rueda trasera

Advertencia

Peligro de accidente Peligro debido a una tensión inadecuada en la cadena.

– Si la tensión de la cadena es excesiva, se ejercen cargas superiores sobre los componentes de la transmisión secundaria (cadena, piñón, corona de la cadena, cojinetes en el cambio de marchas y en la rueda trasera). Como consecuencia, y además del desgaste prematuro, en casos extremos puede llegar a rasgarse la cadena, o a romperse el árbol secundario del cambio de marchas. En cambio, si la tensión de la cadena es insuficiente, puede desprenderse del piñón o de la corona y bloquear la rueda trasera, o causar deterioros en el motor. Asegurarse de que la tensión de la cadena es correcta, y ajustarla si es necesario.

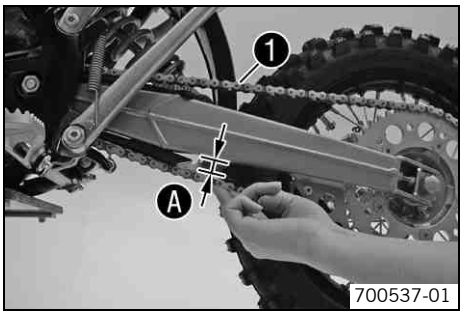

700537-01

– Asegurarse de que los tensores de la cadena se apoyan sobre los tornillos de ajuste.
– Oprimir la cadena hacia arriba en el extremo de la pieza de deslizamiento de la cadena y calcular la tensión de la cadena ❹.

Información

La sección superior de la cadena ❶ tiene que estar tensada.
Las cadenas no se desgastan siempre de forma homogénea; por lo tanto, repetir la medición en varios puntos de la cadena.

Tensión de la cadena	5… 8 mm (0,2… 0,31 in)

» Si la tensión de la cadena no coincide con el valor prescrito:
– Ajustar la tensión de la cadena - al montar la rueda trasera. (☛ pág. 45)

Ajustar la tensión de la cadena - después del control

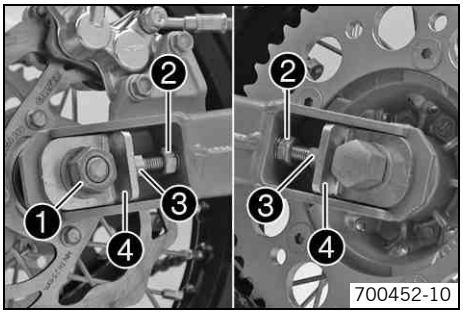

– Soltar la tuerca ❶.
– Soltar las tuercas ❷.
– Ajustar la tensión de la cadena girando los tornillos de ajuste ❸ a la izquierda y a la derecha.

Prescripción

Tensión de la cadena	5… 8 mm (0,2… 0,31 in)
Girar los tornillos de ajuste ❸ a la izquierda y a la derecha de manera tal que haya la misma distancia desde el tensor de la cadena hasta los basculantes izquierdo y derecho y que la rueda trasera esté alineada con la rueda delantera.	

– Apretar las tuercas ❷.
– Asegurarse de que los tensores de la cadena ❹ se apoyan sobre los tornillos de ajuste ❸.
– Apretar la tuerca ❶.

Prescripción

Tuerca del eje de la rueda trasera	M12x1	40 Nm (29,5 lbf ft)

Ajustar la tensión de la cadena - al montar la rueda trasera

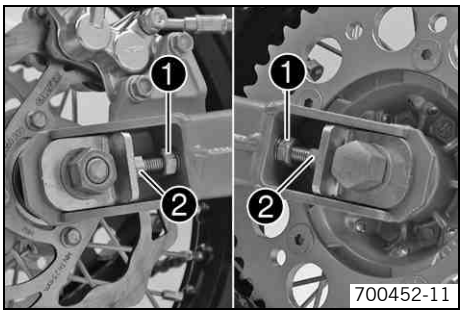

– Soltar las tuercas ❶.
– Ajustar la tensión de la cadena girando los tornillos de ajuste ❷ a la izquierda y a la derecha.

Prescripción

Tensión de la cadena	5… 8 mm (0,2… 0,31 in)
Girar los tornillos de ajuste ❷ a la izquierda y a la derecha de manera tal que haya la misma distancia desde el tensor de la cadena hasta los basculantes izquierdo y derecho y que la rueda trasera esté alineada con la rueda delantera.	

– Apretar las tuercas ❶.

Ajustar la guía de la cadena 🔧

Información
El tamaño de la corona de la cadena varía en función del número de dientes. Si la corona de la cadena es más pequeña, la guía de la cadena se puede adaptar.

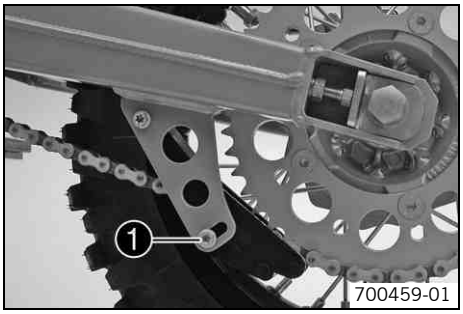

– Desmontar el cubrecadena. (☛ pág. 40)
– Soltar el tornillo ❶.
– Colocar la guía de la cadena en su posición.
– Apretar el tornillo.

Prescripción

Demás tornillos del chasis	M6	10 Nm (7,4 lbf ft)

– Montar el cubrecadena. (☛ pág. 40)

Controlar el tendido del cable bowden del acelerador

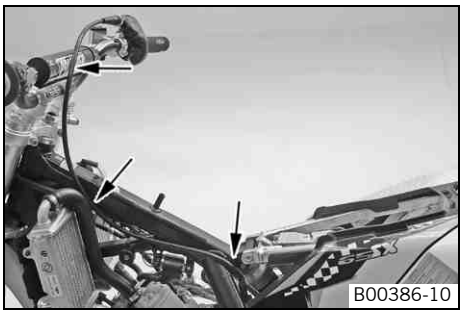
B00386-10

– Desmontar el depósito de combustible. 🔧 (☛ pág. 38)
– Controlar el tendido del cable bowden del acelerador.

El cable bowden del acelerador debe pasar por la parte posterior del manillar, por encima del soporte del depósito, hacia el carburador.

» Si el cable bowden del acelerador no está tendido de acuerdo con la especificación:
  – Corregir el tendido del cable bowden del acelerador.
– Montar el depósito de combustible. 🔧 (☛ pág. 39)

Ajustar la posición básica de la maneta del embrague

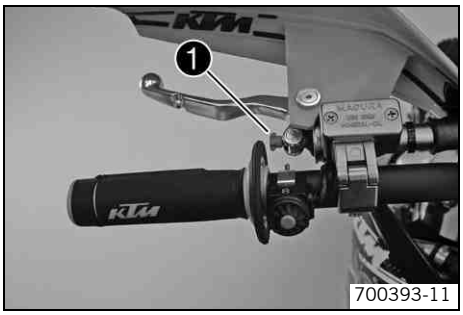

700393-11

– Adaptar la posición básica de la maneta del embrague al tamaño de la mano del conductor, girando el tornillo de ajuste ❶.

Información
Girando el tornillo de ajuste en sentido horario se aumenta la separación entre la maneta del embrague y el manillar.
Girando el tornillo de ajuste en sentido antihorario se disminuye la separación entre la maneta del embrague y el manillar.
La gama de ajuste del tornillo es limitada.
Hay que girar el tornillo de ajuste sólo con la mano, sin hacer violencia.
No hay que efectuar ningún ajuste durante la marcha.

Controlar el nivel de líquido del embrague hidráulico

Información
El nivel de líquido del embrague aumenta a medida que se desgastan los forros del embrague.
No utilizar líquido de frenos.

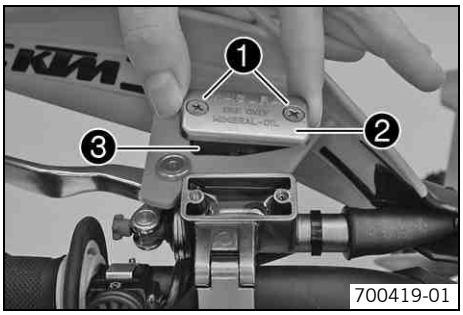

700419-01

– Colocar el depósito de reserva del embrague hidráulico montado sobre el manillar en posición horizontal.
– Soltar los tornillos ❶.
– Desmontar la tapa ❷ con la membrana ❸.
– Controlar el nivel de líquido.

Nivel de líquido por debajo del borde superior del depósito	4 mm (0,16 in)

» Si el nivel de líquido no coincide con el valor prescrito:
  – Corregir el nivel de líquido del embrague hidráulico.

Aceite hidráulico (15) (☛ pág. 84)

– Colocar la tapa con la membrana. Montar los tornillos y apretarlos.

Cambiar el líquido del embrague hidráulico 🔧

Advertencia
Amenaza para el medio ambiente Los materiales contaminantes provocan daños en el medio ambiente.

– Elimine correctamente conforme a la normativa en vigor los productos tales como aceites, grasas, filtros, combustible, productos de limpieza, líquido de frenos, etc.

Información
El nivel de líquido del embrague aumenta a medida que se desgastan los forros del embrague.

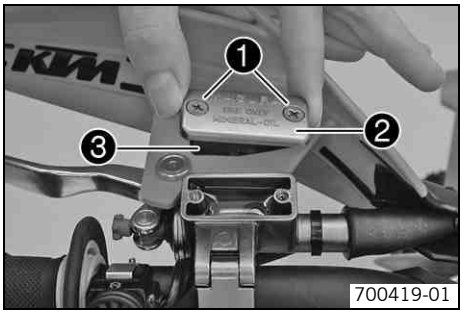

– Colocar el depósito de reserva del embrague hidráulico montado sobre el manillar en posición horizontal.
– Soltar los tornillos ❶.
– Desmontar la tapa ❷ con la membrana ❸.

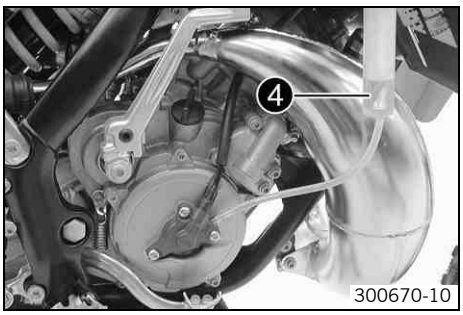

– Llenar la jeringa de purga de aire ❹ con el líquido adecuado.

Jeringa para purga de aire (50329050000)
Aceite hidráulico (15) (☛ pág. 84)

– Desmontar el tornillo de purga de aire en el cilindro receptor y montar la jeringa de purga de aire ❹.

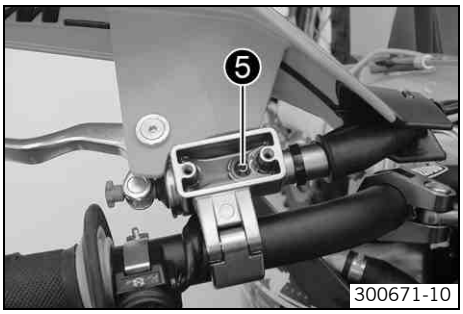

– Inyectar líquido en el sistema solamente hasta que el líquido salga sin burbujas por la abertura ❺ del cilindro emisor.
– Durante esta operación, aspirar líquido del depósito de reserva del cilindro emisor, para evitar que rebose.
– Desmontar la jeringa de purga de aire. Montar el tornillo de purga de aire y apretarlo.
– Corregir el nivel de líquido del embrague hidráulico.

Prescripción

Nivel de líquido por debajo del borde superior del depósito	4 mm (0,16 in)

– Colocar la tapa con la membrana. Montar los tornillos y apretarlos.

Controlar la carrera en vacío de la maneta del freno de mano

Advertencia
Peligro de accidente Avería en el equipo de frenos.

– Si no existe carrera en vacío en la maneta del freno de mano, el sistema hidráulico ejerce presión continua sobre el freno delantero. El freno de la rueda delantera puede recalentarse y averiarse. Ajustar la carrera en vacío en la maneta del freno como se indica en estas instrucciones.

– Empujar la maneta del freno de mano hacia delante y controlar la carrera en vacío ❍.

Carrera en vacío en la maneta de freno de mano	≥ 3 mm (≥ 0,12 in)

» Si la carrera en vacío no coincide con el valor prescrito:
  – Ajustar la posición básica de la maneta del freno de mano. (☛ pág. 48)

Ajustar la posición básica de la maneta del freno de mano

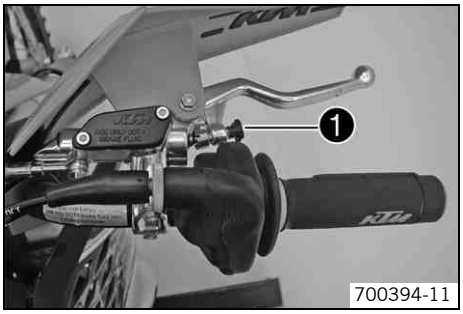

– Controlar la carrera en vacío de la maneta del freno de mano. (☛ pág. 48)
– Adaptar la posición básica de la maneta del freno de mano al tamaño de la mano del conductor, girando el tornillo de ajuste ❶.

Información
Girando el tornillo de ajuste en sentido horario se aumenta la separación entre la maneta del freno y el manillar.
Girando el tornillo de ajuste en sentido antihorario se disminuye la separación entre la maneta del freno y el manillar.
La gama de ajuste del tornillo es limitada.
Hay que girar el tornillo de ajuste sólo con la mano, sin hacer violencia.
No hay que efectuar ningún ajuste durante la marcha.

Controlar los discos de freno

Advertencia
Peligro de accidente Reducción en la fuerza de frenado debido al desgaste de los discos de freno.

– Sustituir inmediatamente los discos de freno desgastados. (Su taller especializado autorizado por KTM estará encantado de ayudarle.)

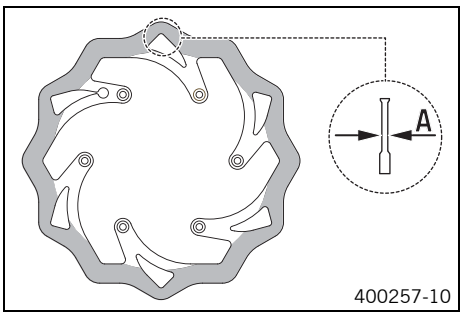

– Medir el espesor de los discos de freno delante y detrás, en varios puntos del disco, y comprobar la cota ❍.

Información
A causa del desgaste disminuye el espesor del disco de freno en la superficie de apoyo de las pastillas.

Discos de freno - límite de desgaste	
delante	2,5 mm (0,098 in)
detrás	2,5 mm (0,098 in)

» Si el espesor del disco de freno es inferior al valor prescrito:
  – Sustituir el disco de freno.

– Comprobar si los discos de freno delanteros y traseros están deteriorados o deformados o tienen fisuras.
  » Si el disco de freno presenta está deteriorado o desgastado o presenta fisuras:
    – Sustituir el disco de freno.

Controlar el nivel de líquido de frenos en el freno delantero

Advertencia
Peligro de accidente Avería en el equipo de frenos.

– Si el nivel de líquido de frenos desciende de la marca o del valor especificado, ello indica que hay una fuga en el sistema de frenos o que las pastillas de freno están completamente gastadas. Controlar el sistema de frenos y no continuar la marcha. (Su taller especializado autorizado por KTM estará encantado de ayudarle.)

Advertencia
Irritación de la piel El líquido de frenos puede originar irritaciones en contacto con la piel.

– Impedir que entre en contacto con la piel o los ojos, mantenerlo fuera del alcance de los niños.
– Utilizar siempre ropa y gafas de protección adecuadas.
– En caso de contacto del líquido de frenos con los ojos, lavar con abundante agua y buscar ayuda médica.

Advertencia
Peligro de accidente Reducción de la capacidad de frenado por envejecimiento del líquido de frenos.

– Sustituir el líquido de los frenos delantero y trasero de acuerdo con el programa de servicio. (Su taller especializado autorizado por KTM estará encantado de ayudarle.)

Advertencia
Amenaza para el medio ambiente Los materiales contaminantes provocan daños en el medio ambiente.

– Elimine correctamente conforme a la normativa en vigor los productos tales como aceites, grasas, filtros, combustible, productos de limpieza, líquido de frenos, etc.

Información
No utilizar nunca líquido de frenos DOT 5. Este producto está basado en aceite de silicona, y tiene un colorante de color púrpura. Las juntas y las mangueras del sistema de frenos no están concebidas para el empleo de líquido de frenos DOT 5.
No permita que el líquido de frenos entre en contacto con piezas pintadas del vehículo: el líquido de frenos ataca la pintura.
Utilice solamente líquido de frenos limpio, procedente de un recipiente cerrado herméticamente.

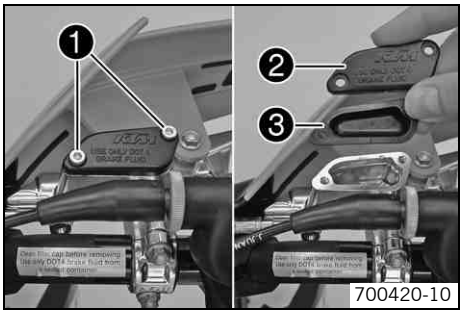

– Colocar el depósito de líquido de frenos montado sobre el manillar en posición horizontal.
– Soltar los tornillos ❶.
– Desmontar la tapa ❷ con la membrana ❸.
– Controlar el nivel de líquido de frenos.

Nivel de líquido de frenos por debajo del borde superior del depósito	5 mm (0,2 in)

» Si el nivel de líquido de frenos no coincide con el valor prescrito:
  – Completar líquido de frenos de la rueda delantera. 🔧 (☛ pág. 49)
– Colocar la tapa con la membrana. Montar los tornillos y apretarlos.

Información
Si se derrama o rebosa líquido de frenos, limpiar inmediatamente las piezas con agua.

Completar el líquido de frenos de la rueda delantera 🔧

Advertencia
Peligro de accidente Avería en el equipo de frenos.

– Si el nivel de líquido de frenos desciende de la marca o del valor especificado, ello indica que hay una fuga en el sistema de frenos o que las pastillas de freno están completamente gastadas. Controlar el sistema de frenos y no continuar la marcha. (Su taller especializado autorizado por KTM estará encantado de ayudarle.)

Advertencia
Irritación de la piel El líquido de frenos puede originar irritaciones en contacto con la piel.

– Impedir que entre en contacto con la piel o los ojos, mantenerlo fuera del alcance de los niños.
– Utilizar siempre ropa y gafas de protección adecuadas.
– En caso de contacto del líquido de frenos con los ojos, lavar con abundante agua y buscar ayuda médica.

Advertencia

Peligro de accidente Reducción de la capacidad de frenado por envejecimiento del líquido de frenos.

– Sustituir el líquido de los frenos delantero y trasero de acuerdo con el programa de servicio. (Su taller especializado autorizado por KTM estará encantado de ayudarle.)

Advertencia

Amenaza para el medio ambiente Los materiales contaminantes provocan daños en el medio ambiente.

– Elimine correctamente conforme a la normativa en vigor los productos tales como aceites, grasas, filtros, combustible, productos de limpieza, líquido de frenos, etc.

Información

No utilizar nunca líquido de frenos DOT 5. Este producto está basado en aceite de silicona, y tiene un colorante de color púrpura. Las juntas y las mangueras del sistema de frenos no están concebidas para el empleo de líquido de frenos DOT 5.
No permita que el líquido de frenos entre en contacto con piezas pintadas del vehículo: el líquido de frenos ataca la pintura.
Utilice solamente líquido de frenos limpio, procedente de un recipiente cerrado herméticamente.

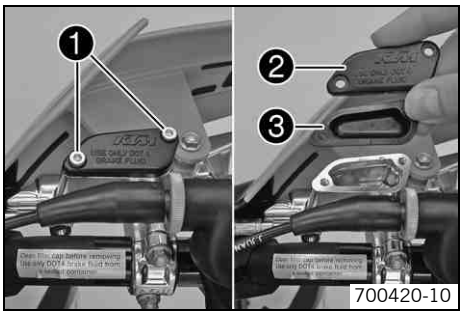

– Colocar el depósito de líquido de frenos montado sobre el manillar en posición horizontal.
– Soltar los tornillos ❶.
– Desmontar la tapa ❷ con la membrana ❸.
– Corregir el nivel de líquido de frenos.

Prescripción

Nivel de líquido de frenos por debajo del borde superior del depósito	5 mm (0,2 in)

Líquido de frenos DOT 4 / DOT 5.1 (☛ pág. 84)

– Colocar la tapa con la membrana. Montar los tornillos y apretarlos.

Información

Si se derrama o rebosa líquido de frenos, limpiar inmediatamente las piezas con agua.

Controlar las pastillas del freno de la rueda delantera

Advertencia

Peligro de accidente Reducción de la capacidad de frenado con pastillas de freno desgastadas.

– Sustituir inmediatamente las pastillas de freno gastadas. (Su taller especializado autorizado por KTM estará encantado de ayudarle.)

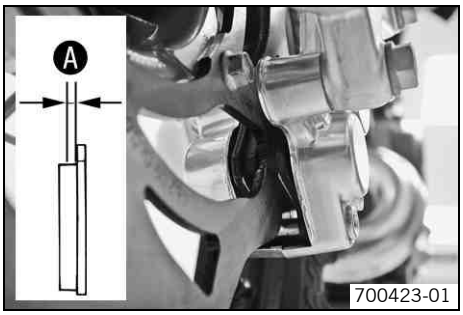

– Controlar el espesor mínimo Ⓐ de las pastillas de freno.

Espesor mínimo de las pastillas de freno Ⓐ	≥ 1 mm (≥ 0,04 in)

» Si el espesor de las pastillas de freno es inferior al mínimo:
  – Sustituir las pastillas del freno delantero. 🔧 (☛ pág. 52)

– Controlar las pastillas de freno y comprobar que no están deterioradas ni agrietadas.

» Si están deterioradas o desgastadas:
  – Sustituir las pastillas del freno delantero. 🔧 (☛ pág. 52)

Desmontar las pastillas del freno de la rueda delantera 🔧

Advertencia
Peligro de accidente Avería en el equipo de frenos.

– Los trabajos de mantenimiento y reparación deben realizarse correctamente. (Su taller especializado autorizado por KTM estará encantado de ayudarle.)

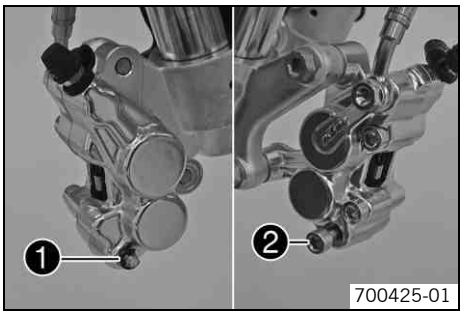

– Desmontar la rueda delantera. 🔧 (☛ pág. 58)
– Extraer la arandela de seguridad ❶.
– Soltar el tornillo ❷.

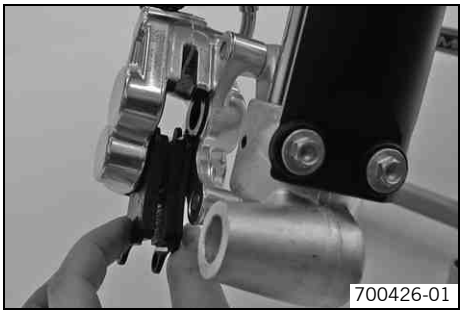

– Quitar las pastillas de freno.
– Limpiar la pinza del freno y el soporte de la pinza de freno.

Montar las pastillas del freno de la rueda delantera 🔧

Advertencia
Peligro de accidente Reducción de la capacidad de frenado a causa de aceite o grasa sobre los discos de freno.

– Mantener los discos de freno siempre libres de aceite y de grasa; limpiarlos en caso necesario con un agente de limpieza para frenos.

Advertencia
Peligro de accidente Reducción de la capacidad de frenado por utilización de pastillas de freno no autorizadas.

– Con frecuencia, las pastillas de freno disponibles en el comercio de accesorios no han sido comprobadas y autorizadas para el uso en vehículos KTM. Por lo tanto, la estructura y el coeficiente de fricción de las pastillas de freno y en consecuencia la potencia de frenado pueden variar respecto a los recambios originales KTM. Si se utilizan pastillas de freno diferentes del equipamiento original, no puede garantizarse que cuenten con homologación para el vehículo. En ese caso, el estado del vehículo difiere del suministro, y se pierden los derechos de garantía.

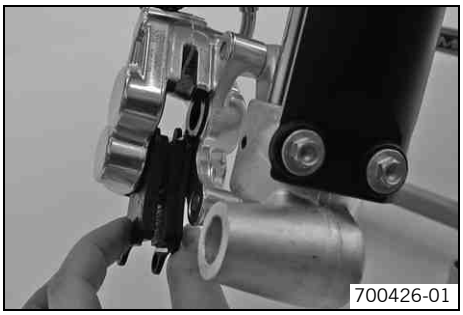

– Controlar los discos de freno. (☛ pág. 48)
– Montar las pastillas de freno.

Información
Asegurarse de que las pastillas de freno están colocadas correctamente en los muelles de sujeción.

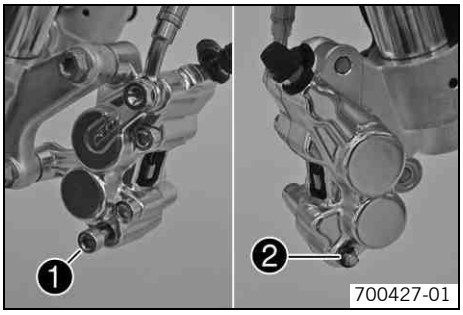

- Montar el tornillo ❶ y apretarlo.
- Montar la arandela de seguridad ❷.
- Montar la rueda delantera. 🔧 (☛ pág. 58)

Sustituir las pastillas del freno delantero 🔧

Advertencia

Irritación de la piel El líquido de frenos puede originar irritaciones en contacto con la piel.

- Impedir que entre en contacto con la piel o los ojos, mantenerlo fuera del alcance de los niños.
- Utilizar siempre ropa y gafas de protección adecuadas.
- En caso de contacto del líquido de frenos con los ojos, lavar con abundante agua y buscar ayuda médica.

Advertencia

Peligro de accidente Reducción de la capacidad de frenado por envejecimiento del líquido de frenos.

- Sustituir el líquido de los frenos delantero y trasero de acuerdo con el programa de servicio. (Su taller especializado autorizado por KTM estará encantado de ayudarle.)

Advertencia

Amenaza para el medio ambiente Los materiales contaminantes provocan daños en el medio ambiente.

- Elimine correctamente conforme a la normativa en vigor los productos tales como aceites, grasas, filtros, combustible, productos de limpieza, líquido de frenos, etc.

Información

No utilizar nunca líquido de frenos DOT 5. Este producto está basado en aceite de silicona, y tiene un colorante de color púrpura. Las juntas y las mangueras del sistema de frenos no están concebidas para el empleo de líquido de frenos DOT 5.
No permita que el líquido de frenos entre en contacto con piezas pintadas del vehículo: el líquido de frenos ataca la pintura.
Utilice solamente líquido de frenos limpio, procedente de un recipiente cerrado herméticamente.

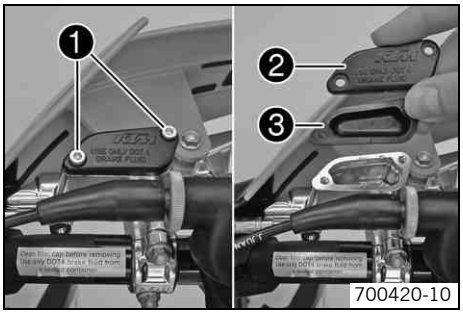

- Desmontar las pastillas del freno de la rueda delantera. 🔧 (☛ pág. 51)
- Colocar el depósito de líquido de frenos montado sobre el manillar en posición horizontal.
- Soltar los tornillos ❶.
- Desmontar la tapa ❷ con la membrana ❸.
- Oprimir el pistón de freno en su posición básica y asegurarse de que no rebosa líquido de frenos del depósito del líquido de frenos; aspirarlo en caso necesario.
- Montar las pastillas del freno de la rueda delantera. 🔧 (☛ pág. 51)
- Corregir el nivel de líquido de frenos.

  Prescripción

Nivel de líquido de frenos por debajo del borde superior del depósito	5 mm (0,2 in)

Líquido de frenos DOT 4 / DOT 5.1 (☛ pág. 84)

- Colocar la tapa con la membrana. Montar los tornillos y apretarlos.

Información

Si se derrama o rebosa líquido de frenos, limpiar inmediatamente las piezas con agua.

Controlar la carrera en vacío del pedal del freno

Advertencia
Peligro de accidente Avería en el equipo de frenos.

– Si no existe carrera en vacío en el pedal de freno, el sistema hidráulico ejerce presión continua sobre el freno trasero. El freno de la rueda trasera puede recalentarse y averiarse. Ajustar la carrera en vacío del pedal de freno como se indica en estas instrucciones.

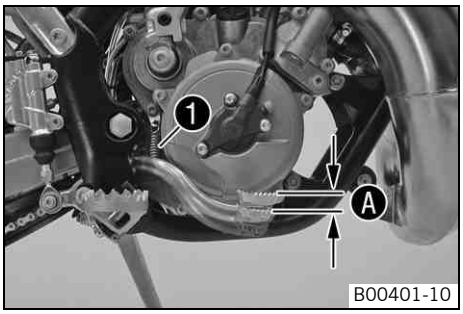

– Desenganchar el muelle ❶.
– Mover el pedal del freno de un lado a otro entre el tope final y el punto de contacto con el pistón del cilindro del freno trasero, y controlar la carrera en vacío Ⓐ.

Prescripción

Carrera en vacío del pedal del freno	3… 5 mm (0,12… 0,2 in)

» Si la carrera en vacío no coincide con el valor prescrito:
  – Ajustar la carrera en vacío del pedal del freno. 🔧 (☛ pág. 53)
– Enganchar el muelle ❶.

Ajustar la carrera en vacío del pedal del freno 🔧

Advertencia
Peligro de accidente Avería en el equipo de frenos.

– Si no existe carrera en vacío en el pedal de freno, el sistema hidráulico ejerce presión continua sobre el freno trasero. El freno de la rueda trasera puede recalentarse y averiarse. Ajustar la carrera en vacío del pedal de freno como se indica en estas instrucciones.

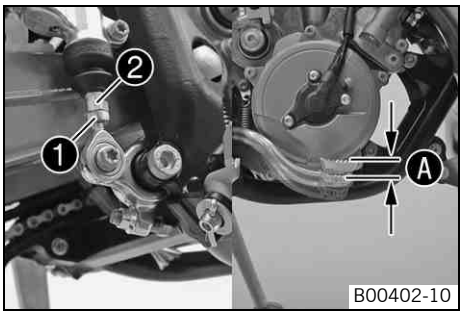

– Desenganchar el muelle.
– Soltar la tuerca ❶.
– Bascular el vástago de apriete ❷ hacia atrás según necesidad hasta que haya la carrera en vacío Ⓐ.

Prescripción

Carrera en vacío del pedal del freno	3… 5 mm (0,12… 0,2 in)

– Sujetar el vástago de apriete ❷ y apretar la tuerca ❶.
– Enganchar el muelle.
– Comprobar si la posición básica del pedal del freno es adecuada para el conductor.
» Si es necesario ajustar la posición básica del pedal del freno:
  – Ajustar la posición básica del pedal del freno. 🔧 (☛ pág. 53)

Ajustar la posición básica del pedal del freno 🔧

Advertencia
Peligro de accidente Avería en el equipo de frenos.

– Si no existe carrera en vacío en el pedal de freno, el sistema hidráulico ejerce presión continua sobre el freno trasero. El freno de la rueda trasera puede recalentarse y averiarse. Ajustar la carrera en vacío del pedal de freno como se indica en estas instrucciones.

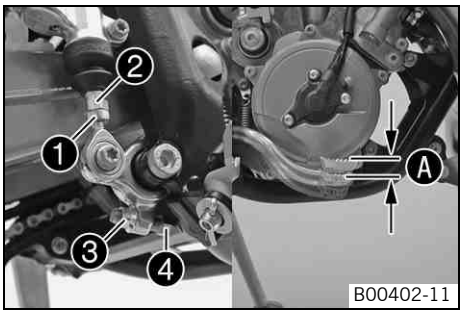

– Desenganchar el muelle.
– Soltar la tuerca ❶.
– Bascular el vástago de apriete ❷ hacia atrás.
– Soltar la tuerca ❸.
– Para adaptar individualmente la posición básica del pedal del freno y girar el tornillo ❹ en el sentido deseado.

Información
La gama de ajuste del tornillo es limitada.

– Sujetar el tornillo ❹ y apretar la tuerca ❸.

Prescripción

Demás tuercas del chasis	M8	30 Nm (22,1 lbf ft)

– Controlar la carrera en vacío del pedal del freno. (☛ pág. 53)

Prescripción

Carrera en vacío del pedal del freno	3… 5 mm (0,12… 0,2 in)

» Si la carrera en vacío del pedal del freno no coincide con el valor prescrito:
  – Ajustar la carrera en vacío del pedal del freno. 🔧 (☛ pág. 53)

– Enganchar el muelle ❶.

Controlar el nivel de líquido de frenos en el freno trasero

Advertencia

Peligro de accidente Avería en el equipo de frenos.

– Si el nivel de líquido de frenos disminuye por debajo de la marca **MIN**, esto significa que existen fugas en el equipo de frenos, o que las pastillas de freno están completamente desgastadas. Comprobar el sistema de frenos, no seguir circulando. (Su taller especializado autorizado por KTM estará encantado de ayudarle.)

Advertencia

Peligro de accidente Reducción de la capacidad de frenado por envejecimiento del líquido de frenos.

– Sustituir el líquido de los frenos delantero y trasero de acuerdo con el programa de servicio. (Su taller especializado autorizado por KTM estará encantado de ayudarle.)

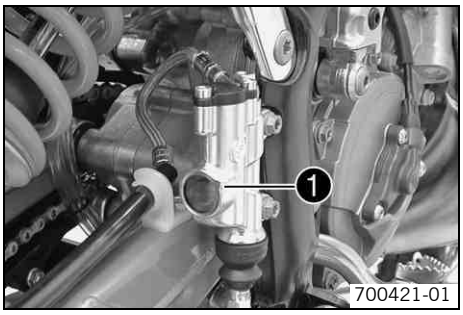

– Colocar el vehículo en posición vertical.
– Controlar el nivel de líquido de frenos en la mirilla ❶.
  » Si se puede ver una burbuja de aire en la mirilla ❶:
    – Completar líquido de frenos en el freno de la rueda trasera. 🔧 (☛ pág. 54)

Completar líquido de frenos en el freno de la rueda trasera 🔧

Advertencia

Peligro de accidente Avería en el equipo de frenos.

– Si el nivel de líquido de frenos disminuye por debajo de la marca **MIN**, esto significa que existen fugas en el equipo de frenos, o que las pastillas de freno están completamente desgastadas. Comprobar el sistema de frenos, no seguir circulando. (Su taller especializado autorizado por KTM estará encantado de ayudarle.)

Advertencia

Irritación de la piel El líquido de frenos puede originar irritaciones en contacto con la piel.

– Impedir que entre en contacto con la piel o los ojos, mantenerlo fuera del alcance de los niños.
– Utilizar siempre ropa y gafas de protección adecuadas.
– En caso de contacto del líquido de frenos con los ojos, lavar con abundante agua y buscar ayuda médica.

Advertencia

Peligro de accidente Reducción de la capacidad de frenado por envejecimiento del líquido de frenos.

– Sustituir el líquido de los frenos delantero y trasero de acuerdo con el programa de servicio. (Su taller especializado autorizado por KTM estará encantado de ayudarle.)

Advertencia

Amenaza para el medio ambiente Los materiales contaminantes provocan daños en el medio ambiente.

– Elimine correctamente conforme a la normativa en vigor los productos tales como aceites, grasas, filtros, combustible, productos de limpieza, líquido de frenos, etc.

Información
No utilizar nunca líquido de frenos DOT 5. Este producto está basado en aceite de silicona, y tiene un colorante de color púrpura. Las juntas y las mangueras del sistema de frenos no están concebidas para el empleo de líquido de frenos DOT 5.
No permita que el líquido de frenos entre en contacto con piezas pintadas del vehículo: el líquido de frenos ataca la pintura.
Utilice solamente líquido de frenos limpio, procedente de un recipiente cerrado herméticamente.

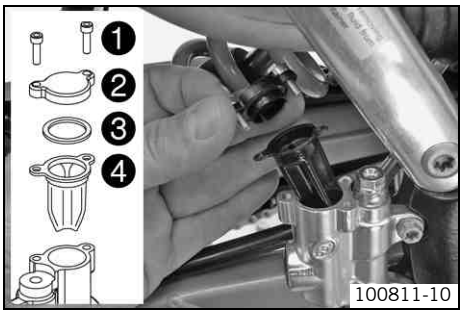

– Levantar la motocicleta con un caballete elevador. (☛ pág. 27)
– Soltar los tornillos ❶.
– Extraer la tapa ❷ con la arandela ❸ y la membrana ❹.

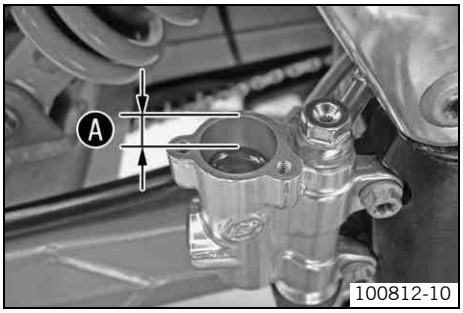

– Corregir el nivel de líquido de frenos hasta la cota Ⓐ.

Prescripción

Cota Ⓐ (nivel de líquido de frenos por debajo del borde superior del depósito)	10 mm (0,39 in)

Líquido de frenos DOT 4 / DOT 5.1 (☛ pág. 84)

– Colocar la membrana y la tapa con la arandela en posición. Montar los tornillos y apretarlos.

Información
Si se derrama o rebosa líquido de frenos, limpiar inmediatamente las piezas con agua.

Controlar las pastillas del freno de la rueda trasera

Advertencia
Peligro de accidente Reducción de la capacidad de frenado con pastillas de freno desgastadas.

– Sustituir inmediatamente las pastillas de freno gastadas. (Su taller especializado autorizado por KTM estará encantado de ayudarle.)

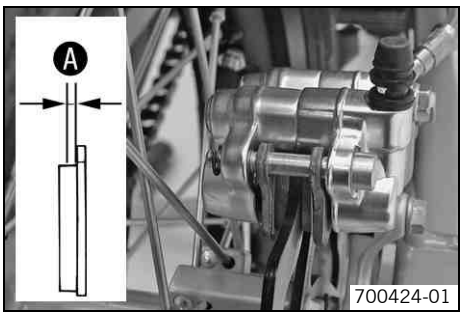

– Controlar el espesor mínimo Ⓐ de las pastillas de freno.

Espesor mínimo de las pastillas de freno Ⓐ	≥ 1 mm (≥ 0,04 in)

» Si el espesor de las pastillas de freno es inferior al mínimo:
  – Sustituir las pastillas del freno trasero. 🔧 (☛ pág. 57)

– Controlar las pastillas de freno y comprobar que no están deterioradas ni agrietadas.
» Si están deterioradas o desgastadas:
  – Sustituir las pastillas del freno trasero. 🔧 (☛ pág. 57)

Desmontar las pastillas del freno de la rueda trasera 🔧

Advertencia
Peligro de accidente Avería en el equipo de frenos.

– Los trabajos de mantenimiento y reparación deben realizarse correctamente. (Su taller especializado autorizado por KTM estará encantado de ayudarle.)

– Desmontar la rueda trasera. 🔧 (☛ pág. 59)

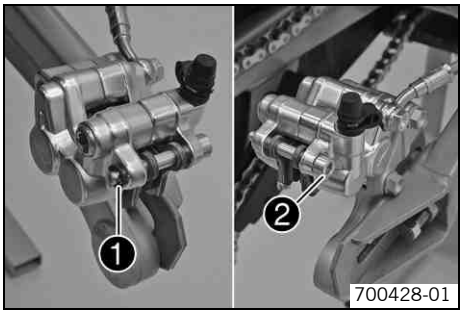

– Extraer la arandela de seguridad ❶.
– Soltar el tornillo ❷.

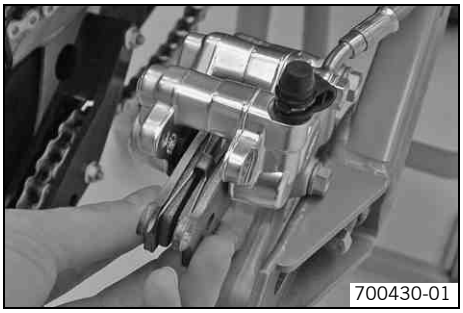

– Quitar las pastillas de freno.
– Limpiar la pinza del freno y el soporte de la pinza de freno.

Montar las pastillas del freno de la rueda trasera 🔧

Advertencia
Peligro de accidente Reducción de la capacidad de frenado a causa de aceite o grasa sobre los discos de freno.

– Mantener los discos de freno siempre libres de aceite y de grasa; limpiarlos en caso necesario con un agente de limpieza para frenos.

Advertencia
Peligro de accidente Reducción de la capacidad de frenado por utilización de pastillas de freno no autorizadas.

– Con frecuencia, las pastillas de freno disponibles en el comercio de accesorios no han sido comprobadas y autorizadas para el uso en vehículos KTM. Por lo tanto, la estructura y el coeficiente de fricción de las pastillas de freno y en consecuencia la potencia de frenado pueden variar respecto a los recambios originales KTM. Si se utilizan pastillas de freno diferentes del equipamiento original, no puede garantizarse que cuenten con homologación para el vehículo. En ese caso, el estado del vehículo difiere del suministro, y se pierden los derechos de garantía.

– Controlar los discos de freno. (☛ pág. 48)
– Montar las pastillas de freno.

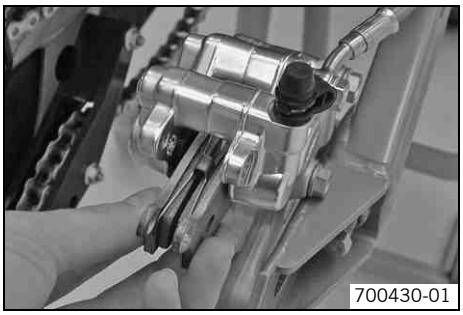

Información
Asegurarse de que las pastillas de freno están colocadas correctamente en los muelles de sujeción.

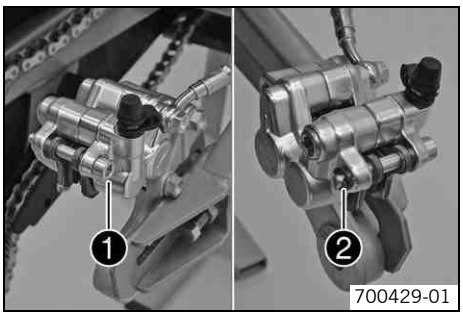

– Montar el tornillo ❶.
– Montar la arandela de seguridad ❷.
– Montar la rueda trasera. 🔧 (☛ pág. 59)
– Accionar varias veces el pedal del freno hasta que las pastillas de freno se apoyen sobre el disco de freno y exista un punto de resistencia claro.

Sustituir las pastillas del freno trasero 🔧

Advertencia
Irritación de la piel El líquido de frenos puede originar irritaciones en contacto con la piel.

- Impedir que entre en contacto con la piel o los ojos, mantenerlo fuera del alcance de los niños.
- Utilizar siempre ropa y gafas de protección adecuadas.
- En caso de contacto del líquido de frenos con los ojos, lavar con abundante agua y buscar ayuda médica.

Advertencia
Peligro de accidente Reducción de la capacidad de frenado por envejecimiento del líquido de frenos.

- Sustituir el líquido de los frenos delantero y trasero de acuerdo con el programa de servicio. (Su taller especializado autorizado por KTM estará encantado de ayudarle.)

Advertencia
Amenaza para el medio ambiente Los materiales contaminantes provocan daños en el medio ambiente.

- Elimine correctamente conforme a la normativa en vigor los productos tales como aceites, grasas, filtros, combustible, productos de limpieza, líquido de frenos, etc.

Información
No utilizar nunca líquido de frenos DOT 5. Este producto está basado en aceite de silicona, y tiene un colorante de color púrpura. Las juntas y las mangueras del sistema de frenos no están concebidas para el empleo de líquido de frenos DOT 5.
No permita que el líquido de frenos entre en contacto con piezas pintadas del vehículo: el líquido de frenos ataca la pintura.
Utilice solamente líquido de frenos limpio, procedente de un recipiente cerrado herméticamente.

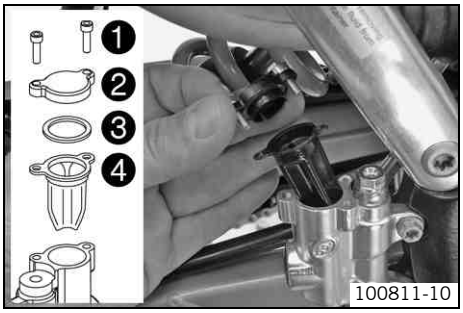

- Desmontar las pastillas del freno de la rueda trasera. 🔧 (☛ pág. 55)
- Soltar los tornillos ❶.
- Extraer la tapa ❷ con la arandela ❸ y la membrana ❹.
- Oprimir el pistón de freno en su posición básica y asegurarse de que no rebosa líquido de frenos del depósito del líquido de frenos; aspirarlo en caso necesario.
- Montar las pastillas del freno de la rueda trasera. 🔧 (☛ pág. 56)

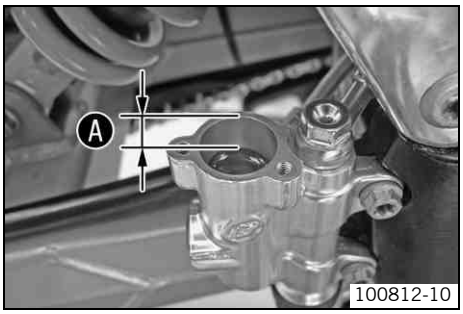

- Corregir el nivel de líquido de frenos hasta la cota ❍.

Prescripción

Cota ❍ (nivel de líquido de frenos por debajo del borde superior del depósito)	10 mm (0,39 in)

Líquido de frenos DOT 4 / DOT 5.1 (☛ pág. 84)

- Colocar la membrana y la tapa con la arandela en posición. Montar los tornillos y apretarlos.

Información
Si se derrama o rebosa líquido de frenos, limpiar inmediatamente las piezas con agua.

Desmontar la rueda delantera

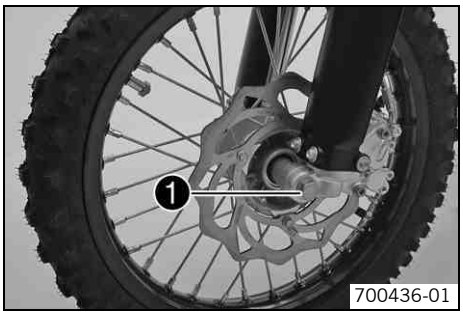

– Levantar la motocicleta con un caballete elevador. (☛ pág. 27)
– Soltar el tornillo ❶.

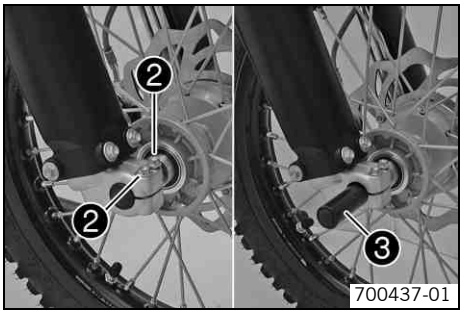

– Soltar los tornillos ❷.
– Sujetar la rueda delantera y extraer el eje de la rueda ❸. Extraer la rueda delantera de la horquilla.

Información
Mientras está desmontada la rueda delantera no hay que accionar la maneta del freno de mano.
Depositar siempre la rueda de manera que no pueda deteriorarse el disco de freno.

Montar la rueda delantera

Advertencia
Peligro de accidente Reducción de la capacidad de frenado a causa de aceite o grasa sobre los discos de freno.

– Mantener los discos de freno siempre libres de aceite y de grasa; limpiarlos en caso necesario con un agente de limpieza para frenos.

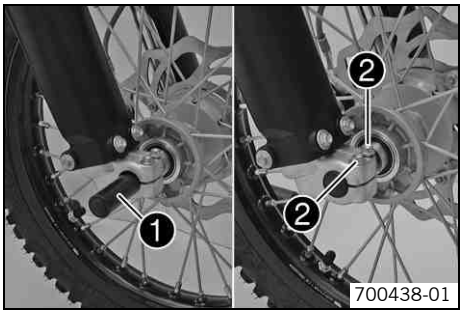

– Controlar el cojinete de la rueda y comprobar que no está deteriorado ni desgastado.
  » Si el cojinete de la rueda está roto, o desgastado:
    – Sustituir el cojinete de la rueda.
– Limpiar y engrasar el eje de la rueda ❶.

Grasa de larga duración (☛ pág. 86)

– Levantar la rueda delantera para introducirla en la horquilla, colocarla en su posición e introducir el eje de la rueda ❶.
– Apretar los tornillos ❷.

Prescripción

Tornillo del portarruedas	M6	10 Nm (7,4 lbf ft)

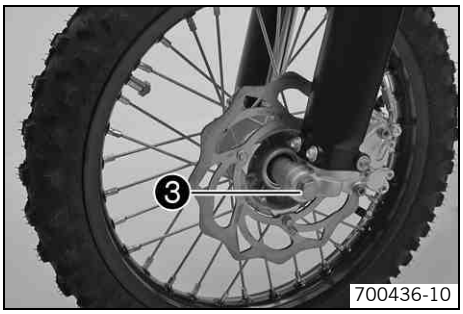

– Montar el tornillo ❸ y apretarlo.

Prescripción

Tornillo del eje de la rueda delantera	M10	40 Nm (29,5 lbf ft)

– Bajar la motocicleta del caballete elevador. (☛ pág. 27)

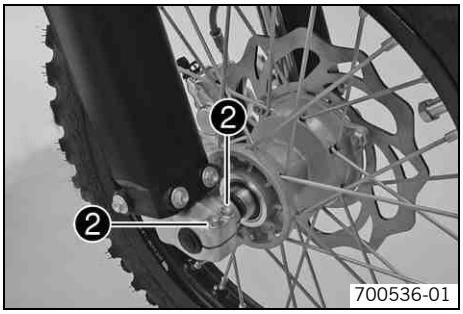

– Accionar varias veces la maneta del freno de mano hasta que las pastillas de freno se apoyen sobre el disco de freno.
– Soltar los tornillos ❷.
– Accionar el freno de la rueda delantera y comprimir la horquilla con fuerza varias veces.

✓ Las botellas de la horquilla se alinean.

– Apretar los tornillos ❷.

Prescripción

Tornillo del portarruedas	M6	10 Nm (7,4 lbf ft)

Desmontar la rueda trasera 🔧

– Levantar la motocicleta con un caballete elevador. (☛ pág. 27)
– Desmontar el cubrecadena. (☛ pág. 40)
– Soltar la tuerca ❶.
– Extraer el disco ❷ y el tensor de la cadena ❸.

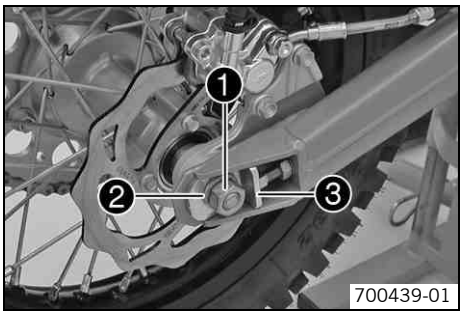

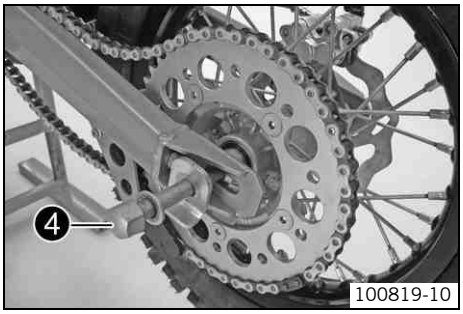

– Extraer el eje de la rueda ❹ sólo en la medida que sea necesario para poder empujar la rueda trasera hacia delante.
– Empujar la rueda trasera hacia delante tanto cuanto sea posible. Desmontar la cadena de la corona.
– Sujetar la rueda trasera y extraer el eje de la rueda. Extraer la rueda trasera del basculante.

Información
Mientras está desmontada la rueda trasera no hay que accionar el freno de pedal.
Depositar siempre la rueda de manera que no pueda deteriorarse el disco de freno.

Montar la rueda trasera 🔧

Advertencia
Peligro de accidente Reducción de la capacidad de frenado a causa de aceite o grasa sobre los discos de freno.

– Mantener los discos de freno siempre libres de aceite y de grasa; limpiarlos en caso necesario con un agente de limpieza para frenos.

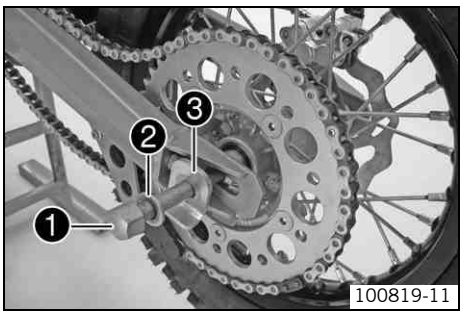

– Controlar el cojinete de la rueda y comprobar que no está deteriorado ni desgastado.
  » Si el cojinete de la rueda está roto, o desgastado:
    – Sustituir el cojinete de la rueda. 🔧
– Limpiar y engrasar el eje de la rueda ❶.

Grasa de larga duración (☛ pág. 86)

– Elevar y colocar la rueda trasera en el basculante.
– Montar el eje de la rueda ❶ con el disco ❷ y el tensor de la cadena ❸.
– Colocar la cadena.
– Colocar el tensor de la cadena ❸ en posición e introducir completamente el eje de la rueda.

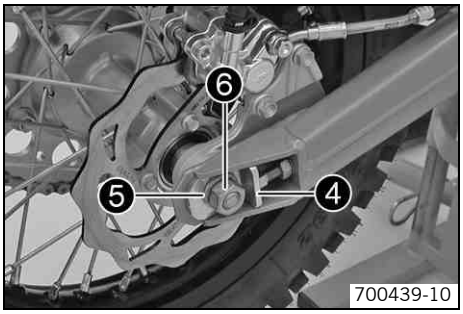

- Colocar el tensor de la cadena ❹ y el disco ❺. Montar la tuerca ❻, pero no apretarla todavía.
- Controlar la tensión de la cadena - al montar la rueda trasera. (☛ pág. 44)
- Asegurarse de que los tensores de la cadena se apoyan sobre los tornillos de ajuste.
- Apretar la tuerca ❻.

  Prescripción

Tuerca del eje de la rueda trasera	M12x1	40 Nm (29,5 lbf ft)

- Accionar varias veces el pedal del freno hasta que las pastillas de freno se apoyen sobre el disco de freno y exista un punto de resistencia claro.
- Montar el cubrecadena. (☛ pág. 40)
- Bajar la motocicleta del caballete elevador. (☛ pág. 27)

Controlar el estado de los neumáticos

Información

Instalar únicamente neumáticos homologados y/o recomendados por KTM.
Si se monta otro tipo de neumáticos, pueden influir negativamente sobre el comportamiento del vehículo.
El tipo de neumático, su estado y la presión de inflado influyen sobre el comportamiento de la motocicleta.
Montar en la rueda delantera y en la rueda trasera neumáticos con el mismo tipo de dibujo.
Los neumáticos desgastados influyen negativamente sobre el comportamiento del vehículo, especialmente al conducir sobre superficies húmedas.

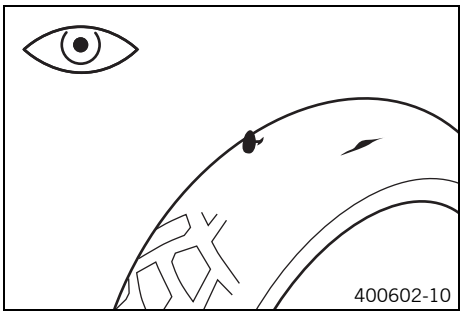

- Comprobar la presencia de cortes, objetos clavados u otros daños en los neumáticos delantero y trasero.
  - » Si el neumático presenta cortes, objetos clavados u otros daños:
    - – Cambiar el neumático.
- Controlar la profundidad del perfil de los neumáticos.

Información

Tener en cuenta la profundidad mínima del perfil exigida por la legislación de su país.

Profundidad mínima del perfil	≥ 2 mm (≥ 0,08 in)

  - » Si la profundidad del perfil es inferior al mínimo exigido:
    - – Cambiar el neumático.
- Controlar si los neumáticos son demasiado viejos.

Información

Generalmente, la fecha de fabricación de los neumáticos está indicada en la rotulación de los mismos mediante las últimas cuatro cifras de la denominación **DOT**. Las dos primeras cifras indican la semana de fabricación y las dos últimas el año de fabricación.
KTM recomienda sustituir los neumáticos como máximo cada 5 años, independientemente del nivel real de desgaste.

  - » Si el neumático tiene más de 5 años:
    - – Cambiar el neumático.

Controlar la presión de inflado de los neumáticos

Información

Si se circula con una presión de inflado insuficiente en los neumáticos se produce un desgaste superior y se pueden recalentar los neumáticos.
Una presión de inflado correcta en los neumáticos es garantía de confort y aumenta la vida útil de los neumáticos.

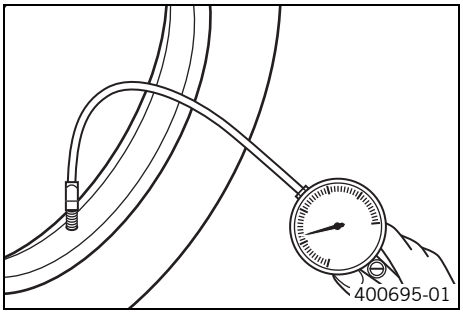

– Desmontar la caperuza de protección.
– Controlar la presión de inflado siempre con los neumáticos fríos.

Presión de los neumáticos, todoterreno	
delante	1,0 bar (15 psi)
detrás	1,0 bar (15 psi)

» Si la presión de inflado de los neumáticos no coincide con el valor prescrito:
  – Corregir la presión de inflado.
– Montar de nuevo la caperuza de protección.

Controlar la tensión de los radios

Advertencia
Peligro de accidente Comportamiento inestable debido a una tensión incorrecta en los radios.

– Asegúrese de que la tensión de los radios sea correcta. (Su taller especializado autorizado por KTM estará encantado de ayudarle.)

Información
Si uno de los radios está flojo, se desequilibra la rueda, y se aflojan en un periodo de tiempo corto otros radios.
Si la tensión de los radios es demasiado elevada, pueden llegar a romperse a causa de una sobrecarga local.
Por lo tanto, hay que controlar periódicamente la tensión de los radios, especialmente en una motocicleta nueva.

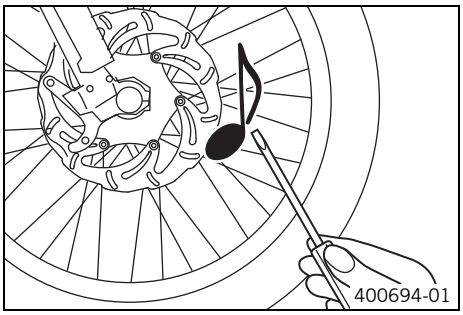

– Golpear ligeramente cada radio con la hoja de un destornillador.

Información
La frecuencia del tono depende de la longitud y el diámetro de los radios.
Si se escuchan tonos de diferente frecuencia en radios de la misma longitud y diámetro, esto significa que hay diferencias en la tensión de los radios.

Tiene que escucharse un tono agudo.

» Si hay diferencia en la tensión de los radios:
  – Corregir la tensión de los radios. 🔧
– Controlar el par de apriete de los radios.

Prescripción

Tuerca de los radios	M3,5	3 Nm (2,2 lbf ft)

Llave dinamométrica con distintas piezas, juego (58429094000)

Sistema de refrigeración

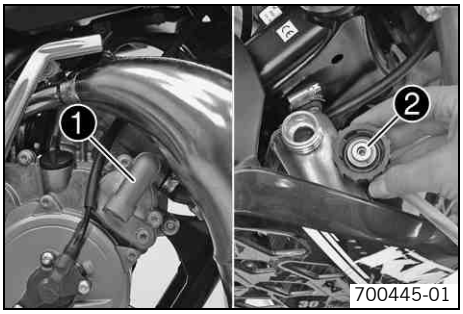

La bomba del agua ❶ en el motor asegura una circulación forzada del líquido refrigerante.
La presión en el sistema de refrigeración resultante del calentamiento se regula mediante una válvula en el tapón del radiador ❷. Con ello, es posible que la temperatura del liquido refrigerante aumente hasta el valor indicado sin que se produzcan perturbaciones.

120 °C (248 °F)

La refrigeración se lleva a cabo con ayuda del viento de marcha.
Cuanto menor sea la velocidad, menor es la acción refrigerante. La suciedad en los nervios del radiador reducen asimismo la acción refrigerante.

Controlar el nivel de líquido refrigerante y la protección anticongelante

Advertencia

Peligro de quemaduras Durante el funcionamiento de la motocicleta, el líquido refrigerante se calienta mucho y está bajo presión.

– No abrir el radiador, las mangueras del radiador ni el resto de componentes del sistema de refrigeración cuando el motor esté caliente. Dejar enfriar el motor y el sistema de refrigeración. En caso de quemadura, colocar la zona afectada debajo de agua tibia inmediatamente.

Advertencia

Peligro de envenenamiento El líquido refrigerante es venenoso y nocivo para la salud.

– No permitir que el líquido refrigerante entre en contacto con la piel, los ojos ni la ropa. Si entra en contacto con los ojos, enjuagar el ojo inmediatamente con agua y acudir a un médico. Limpiar inmediatamente la zona de la piel que ha estado en contacto, utilizando agua y jabón. Si se ha ingerido líquido refrigerante, acudir inmediatamente a un médico. Cambiarse de ropa si ha entrado en contacto con el líquido refrigerante. Mantener el líquido refrigerante fuera del alcance de los niños.

Información

Llevar a cabo estas tareas con el motor frío.

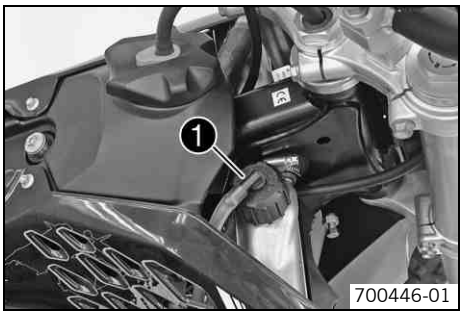

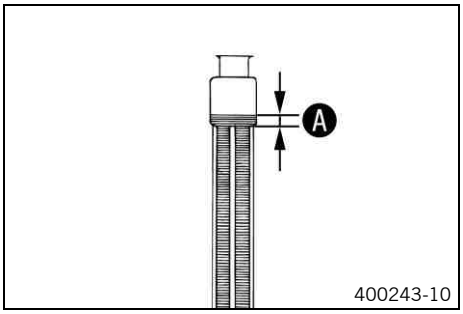

– Colocar la motocicleta en posición vertical sobre una superficie horizontal.
– Desmontar el tapón del radiador ❶.
– Controlar la protección anticongelante del líquido refrigerante.

−25… −45 °C (−13… −49 °F)

» Si la protección anticongelante del líquido refrigerante no coincide con el valor prescrito:
  – Corregir la protección anticongelante del líquido refrigerante.

– Controlar el nivel de líquido refrigerante en el radiador.

Nivel del líquido refrigerante Ⓐ por encima de las láminas del radiador	10 mm (0,39 in)

» Si el nivel de líquido refrigerante no coincide con el valor prescrito:
  – Corregir el nivel de líquido refrigerante.

Alternativa 1

Líquido refrigerante (☛ pág. 85)

Alternativa 2

Líquido refrigerante (mezcla lista para el uso) (☛ pág. 85)

– Montar el tapón del radiador.

Controlar el nivel de líquido refrigerante

Advertencia

Peligro de quemaduras Durante el funcionamiento de la motocicleta, el líquido refrigerante se calienta mucho y está bajo presión.

– No abrir el radiador, las mangueras del radiador ni el resto de componentes del sistema de refrigeración cuando el motor esté caliente. Dejar enfriar el motor y el sistema de refrigeración. En caso de quemadura, colocar la zona afectada debajo de agua tibia inmediatamente.

Advertencia

Peligro de envenenamiento El líquido refrigerante es venenoso y nocivo para la salud.

– No permitir que el líquido refrigerante entre en contacto con la piel, los ojos ni la ropa. Si entra en contacto con los ojos, enjuagar el ojo inmediatamente con agua y acudir a un médico. Limpiar inmediatamente la zona de la piel que ha estado en contacto, utilizando agua y jabón. Si se ha ingerido líquido refrigerante, acudir inmediatamente a un médico. Cambiarse de ropa si ha entrado en contacto con el líquido refrigerante. Mantener el líquido refrigerante fuera del alcance de los niños.

Información

Llevar a cabo estas tareas con el motor frío.

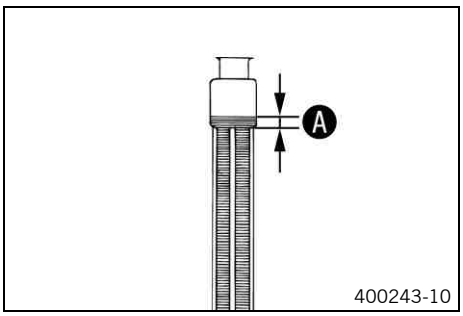

– Colocar la motocicleta en posición vertical sobre una superficie horizontal.
– Desmontar el tapón del radiador.
– Controlar el nivel de líquido refrigerante en el radiador.

Nivel del líquido refrigerante Ⓐ por encima de las láminas del radiador	10 mm (0,39 in)

» Si el nivel de líquido refrigerante no coincide con el valor prescrito:
  – Corregir el nivel de líquido refrigerante.

Alternativa 1

Líquido refrigerante (☛ pág. 85)

Alternativa 2

Líquido refrigerante (mezcla lista para el uso) (☛ pág. 85)

– Montar el tapón del radiador.

Vaciar el líquido refrigerante 🔧

Advertencia

Peligro de quemaduras Durante el funcionamiento de la motocicleta, el líquido refrigerante se calienta mucho y está bajo presión.

– No abrir el radiador, las mangueras del radiador ni el resto de componentes del sistema de refrigeración cuando el motor esté caliente. Dejar enfriar el motor y el sistema de refrigeración. En caso de quemadura, colocar la zona afectada debajo de agua tibia inmediatamente.

Advertencia

Peligro de envenenamiento El líquido refrigerante es venenoso y nocivo para la salud.

– No permitir que el líquido refrigerante entre en contacto con la piel, los ojos ni la ropa. Si entra en contacto con los ojos, enjuagar el ojo inmediatamente con agua y acudir a un médico. Limpiar inmediatamente la zona de la piel que ha estado en contacto, utilizando agua y jabón. Si se ha ingerido líquido refrigerante, acudir inmediatamente a un médico. Cambiarse de ropa si ha entrado en contacto con el líquido refrigerante. Mantener el líquido refrigerante fuera del alcance de los niños.

Información

Llevar a cabo estas tareas con el motor frío.

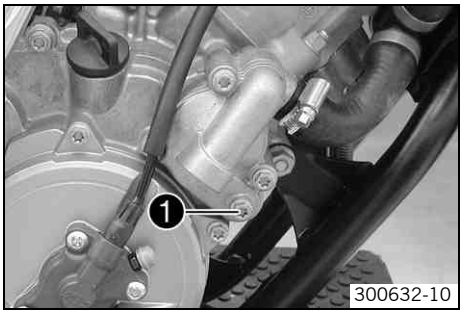

- Colocar el vehículo en posición vertical.
- Colocar un recipiente adecuado debajo de la tapa de la bomba de agua.
- Soltar el tornillo ❶. Desmontar el tapón del radiador.
- Vaciar completamente el líquido refrigerante.
- Montar el tornillo ❶ con un anillo de hermetizado nuevo y apretarlo.

  Prescripción

Tapón roscado de vaciado de la tapa de la bomba de agua	M6	6 Nm (4,4 lbf ft)

Llenar el líquido refrigerante

Advertencia

Peligro de envenenamiento El líquido refrigerante es venenoso y nocivo para la salud.

- No permitir que el líquido refrigerante entre en contacto con la piel, los ojos ni la ropa. Si entra en contacto con los ojos, enjuagar el ojo inmediatamente con agua y acudir a un médico. Limpiar inmediatamente la zona de la piel que ha estado en contacto, utilizando agua y jabón. Si se ha ingerido líquido refrigerante, acudir inmediatamente a un médico. Cambiarse de ropa si ha entrado en contacto con el líquido refrigerante. Mantener el líquido refrigerante fuera del alcance de los niños.

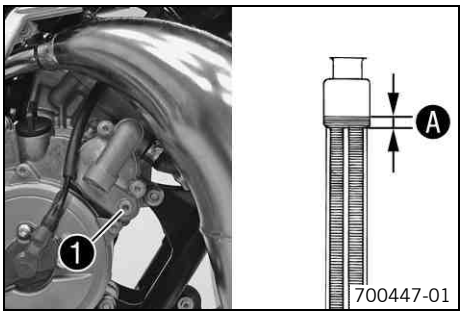

- Asegurarse de que el tornillo ❶ está bien apretado.
- Colocar el vehículo en posición vertical.
- Llenar líquido refrigerante hasta la cota ❍.

  Prescripción

Cota ❍ por encima de las láminas del radiador	10 mm (0,39 in)

Líquido refrigerante	0,55 l (0,58 qt.)	Líquido refrigerante (☛ pág. 85)
		Líquido refrigerante (mezcla lista para el uso) (☛ pág. 85)

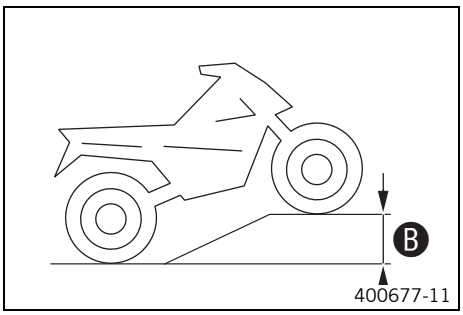

- Colocar el vehículo en la posición representada y asegurarlo para que no pueda rodar. Debe alcanzarse el desnivel ❍.

  Prescripción

Desnivel ❍	100 cm (39,4 in)

Información

Para que pueda eliminarse todo el aire del sistema de refrigeración, debe elevarse la parte delantera del vehículo. Un sistema de refrigeración mal purgado tiene menor potencia de refrigeración y podría causar el sobrecalentamiento del motor.

- Volver a colocar el vehículo en una superficie horizontal.
- Llenar líquido refrigerante hasta la cota ❍.
- Montar el tapón del radiador.
- Realizar un recorrido de prueba corto.
- Controlar el nivel de líquido refrigerante. (☛ pág. 63)

Controlar la holgura del cable bowden del acelerador

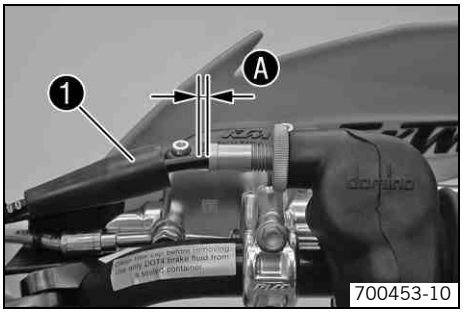

– Colocar el manillar en la posición de marcha recta.
– Recoger el manguito ❶.
– Tirar de la envoltura exterior del cable bowden hacia atrás hasta que se aprecie resistencia.
– Controlar ahora la holgura del cable bowden del acelerador ❍.

Holgura del cable bowden del acelerador	3… 5 mm (0,12… 0,2 in)

» Si la holgura del cable bowden del acelerador no coincide con el valor prescrito:
  – Ajustar la holgura del cable bowden del acelerador. 🔧 (☛ pág. 65)
– Colocar el manguito ❶. Controlar que el puño del acelerador puede girar con facilidad.

Ajustar la holgura del cable bowden del acelerador 🔧

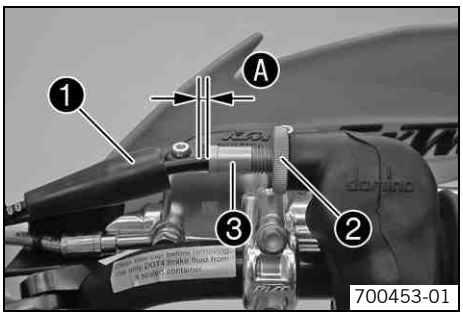

– Colocar el manillar en la posición de marcha recta.
– Recoger el manguito ❶.
– Soltar la tuerca ❷. Apretar hasta el fondo el tornillo de ajuste ❸.
– Girar el tornillo de ajuste de modo que se aprecie la holgura del cable bowden en la envoltura exterior del cable bowden ❍.

Prescripción

Holgura del cable bowden del acelerador	3… 5 mm (0,12… 0,2 in)

– Apretar la tuerca.
– Colocar el manguito ❶. Controlar que el puño del acelerador puede girar con facilidad.

Carburador - ralentí

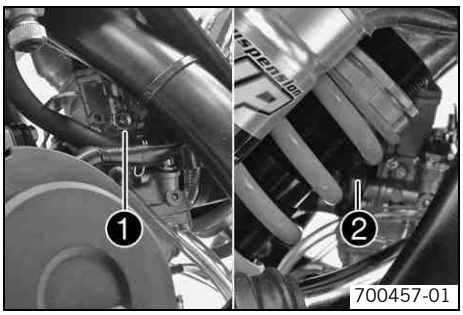

El ajuste del ralentí en el carburador tiene gran influencia sobre la capacidad de arranque del motor, sobre la estabilidad del ralentí y sobre la respuesta al acelerador. Es decir: si está bien ajustado el ralentí, es más fácil arrancar el motor que si está mal ajustado.

Información
El carburador y sus componentes están sometidos a un desgaste acusado, debido a las vibraciones del motor. Como consecuencia del desgaste, pueden producirse anomalías en su funcionamiento.

El régimen de ralentí se ajusta por medio del tornillo de ajuste ❶.
La mezcla al ralentí se ajusta por medio del tornillo de regulación del ralentí ❷.

Carburador - ajustar el ralentí 🔧

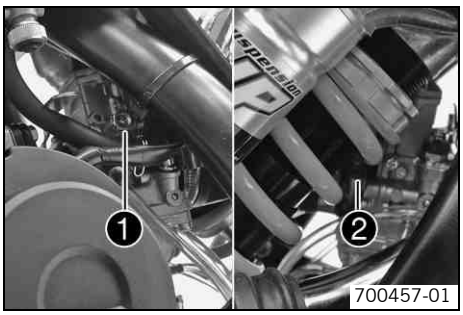

– Apretar el tornillo de regulación del ralentí ❷ hasta el tope, y girarlo para colocarlo en la posición básica prescrita.

Prescripción

Tornillo de regulación del ralentí	
abierto	3,5 vueltas

– Conducir la motocicleta para calentar el motor.

Prescripción

Tiempo de calentamiento	≥ 5 min

Peligro
Peligro de envenenamiento Los gases de escape son venenosos y pueden originar pérdida de conocimiento, y/o incluso la muerte.

– Siempre que el motor está en marcha hay que garantizar una ventilación adecuada; no arrancar el motor ni dejarlo en marcha en locales cerrados sin un sistema de extracción apropiado.

– Ajustar el régimen de ralentí girando el tornillo de ajuste ❶.

Prescripción

Función de arranque en frío desactivada – La palanca de arranque en frío está abierta hasta el tope. (☛ pág. 11)	
Régimen de ralentí	1.400… 1.500 rpm

– Girar lentamente el tornillo de regulación del ralentí ❷ en sentido horario hasta que comience a disminuir el régimen de ralentí.
– Anotar la posición, y girar a continuación el tornillo de regulación del ralentí lentamente en sentido antihorario hasta que comience a disminuir de nuevo el régimen de ralentí.
– Ajustar el punto con el mayor régimen de ralentí entre las dos posiciones anotadas.

Información
Si se observa un aumento considerable del número de revoluciones, reducir el régimen de ralentí a un nivel normal, y repetir los pasos descritos más arriba.
Si no se obtiene un resultado satisfactorio mediante el procedimiento descrito, puede ser que esté montado un chiclé de ralentí de dimensiones inadecuadas.
Si se ha atornillado el tornillo de regulación del ralentí hasta el tope sin que haya variado el número de revoluciones del motor, hay que montar un chiclé de ralentí más pequeño.
Después de cambiar el chiclé hay que efectuar los ajustes descritos desde el comienzo.
Si varía considerablemente la temperatura exterior, o si se desea circular en un lugar de altitud mucho mayor o mucho menor, hay que ajustar de nuevo el ralentí.

Vaciar la cámara del flotador del carburador 🔧

Peligro
Peligro de incendio El carburante es fácilmente inflamable.

– No repostar el vehículo en la cercanía de llamas abiertas o de cigarrillos encendidos y parar siempre el motor para repostar. Asegurarse de que el combustible no puede derramarse sobre las piezas calientes del vehículo. Recoger inmediatamente el combustible derramado.
– El combustible en el depósito se expande al calentarse y puede rebosar si se llena excesivamente. Tener en cuenta las instrucciones para repostar combustible.

Advertencia
Peligro de envenenamiento El combustible es venenoso y nocivo para la salud.

– No permitir que el combustible entre en contacto con la piel, los ojos ni la ropa. No aspirar los vapores de combustible. Si entra en contacto con los ojos, enjuagarlos inmediatamente con agua y acudir a un médico. Limpiar inmediatamente la zona de la piel que ha estado en contacto, utilizando agua y jabón. Si se ha ingerido combustible, acudir inmediatamente a un médico. Cambiarse de ropa si ha entrado en contacto con el combustible. Conservar el combustible siempre en un bidón adecuado y mantenerlo fuera del alcance de los niños.

Advertencia
Peligro para el medio ambiente La manipulación incorrecta del combustible supone un peligro para el medio ambiente.

– No permitir que el combustible acceda al agua subterránea, al suelo ni a los canales de desagüe.

Información
Llevar a cabo estas tareas con el motor frío.
El agua en la cámara del flotador origina anomalías en el funcionamiento del motor.

– Girar en sentido horario hasta el tope el tornillo moleteado del grifo de la gasolina.

✔ Ya no puede fluir carburante del depósito de gasolina al carburador.

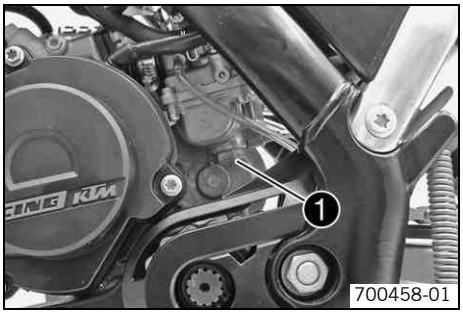

- Colocar un paño debajo del carburador para recoger el combustible que pueda salir.
- Quitar el tapón roscado ❶.
- Vaciar completamente el combustible.
- Montar el tapón roscado y apretarlo.

Controlar el nivel de aceite en el cambio

Información
Hay que controlar el nivel de aceite en el cambio siempre con el motor frío.

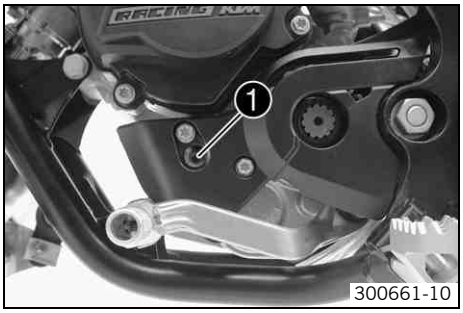

300661-10

- Colocar la motocicleta en posición vertical sobre una superficie horizontal.
- Soltar el tornillo para control del nivel de aceite en el cambio ❶.
- Controlar el nivel de aceite en el cambio.

Debe salir una pequeña cantidad de aceite del cambio por el orificio.

» Si no sale aceite del cambio:
  - Completar el nivel de aceite del cambio. 🔧 (☛ pág. 69)
- Montar y apretar el tornillo para control del nivel de aceite en el cambio.

Prescripción

Tornillo para control del nivel de aceite en el cambio	M6	6 Nm (4,4 lbf ft)

Sustituir el aceite del cambio 🔧

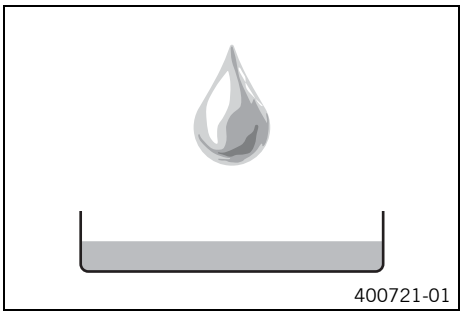
400721-01

- Vaciar el aceite del cambio. 🔧 (☛ pág. 68)

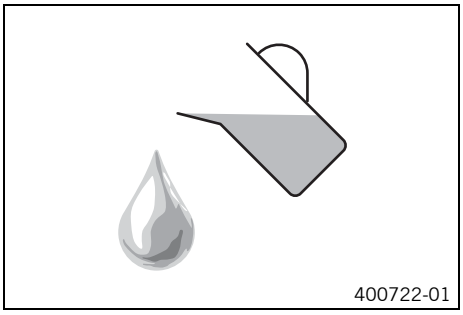
400722-01

- Llenar el aceite del cambio. 🔧 (☛ pág. 69)

Vaciar el aceite del cambio 🔧

Advertencia
Peligro de quemaduras El aceite del motor y el aceite del cambio alcanzan temperaturas muy altas durante el funcionamiento de la motocicleta.

- Utilizar ropa de protección adecuada y guantes de protección. En caso de quemadura, colocar la zona afectada debajo de agua tibia inmediatamente.

Advertencia
Amenaza para el medio ambiente Los materiales contaminantes provocan daños en el medio ambiente.

- Elimine correctamente conforme a la normativa en vigor los productos tales como aceites, grasas, filtros, combustible, productos de limpieza, líquido de frenos, etc.

Información
El aceite del cambio debe vaciarse con el motor caliente.

- Colocar la motocicleta sobre una superficie horizontal, apoyada sobre el caballete lateral.

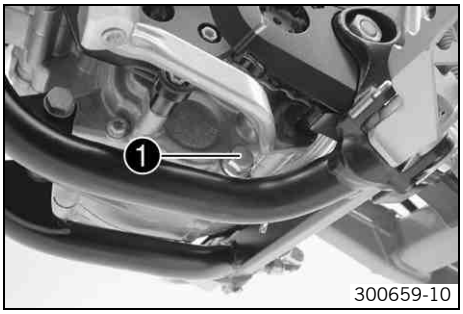

300659-10

- Colocar un recipiente adecuado debajo del motor.
- Quitar el tapón roscado de vaciado del aceite del cambio ❶ con imán.
- Vaciar completamente el aceite del cambio.
- Limpiar a fondo el tapón roscado para vaciado del aceite del cambio con imán.
- Limpiar la superficie de hermetizado en el motor.
- Montar el tapón roscado para vaciado del aceite del cambio con imán con un anillo de hermetizado y apretarlo.

  Prescripción

Tapón roscado de vaciado del motor con imán	M12x1,5	20 Nm (14,8 lbf ft)

Llenar el aceite del cambio

Información
Un nivel demasiado bajo de aceite en el cambio o el empleo de aceite de baja calidad puede ser la causa de un desgaste prematuro del cambio.

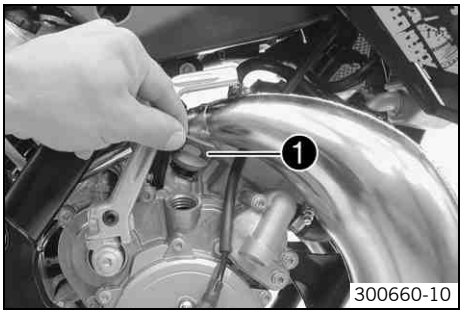

300660-10

- Soltar el tornillo ❶ y llenar el aceite del cambio.

Aceite del cambio	0,50 l (0,53 qt.)	Aceite del motor (15W/50) (☛ pág. 84)

- Montar el tapón roscado y apretarlo.

Peligro
Peligro de envenenamiento Los gases de escape son venenosos y pueden originar pérdida de conocimiento, y/o incluso la muerte.

  - Siempre que el motor está en marcha hay que garantizar una ventilación adecuada; no arrancar el motor ni dejarlo en marcha en locales cerrados sin un sistema de extracción apropiado.

- Arrancar el motor y comprobar la hermeticidad.
- Controlar el nivel de aceite en el cambio. (☛ pág. 68)

Completar el nivel de aceite del cambio

Información
Un nivel demasiado bajo de aceite en el cambio o el empleo de aceite de baja calidad puede ser la causa de un desgaste prematuro del cambio.

- Colocar la motocicleta en posición vertical sobre una superficie horizontal.
- Soltar el tornillo para control del nivel de aceite en el cambio ❶.

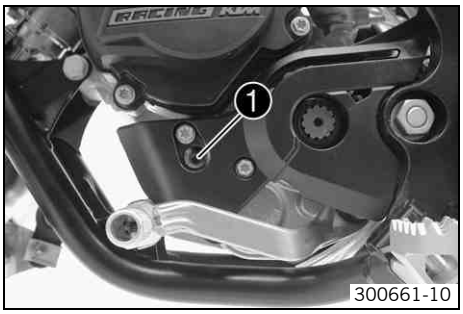

300661-10

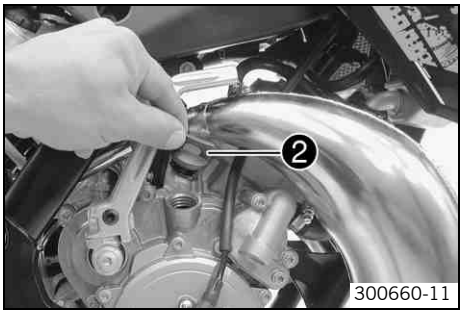

300660-11

- Soltar el tornillo ❷.
- Llenar con aceite para el cambio hasta que salga aceite por el taladro del tornillo de control de nivel de aceite.

Aceite del motor (15W/50) (☛ pág. 84)

- Montar y apretar el tornillo para control del nivel de aceite en el cambio.

  Prescripción

Tornillo para control del nivel de aceite en el cambio	M6	6 Nm (4,4 lbf ft)

– Montar el tapón roscado ❷ y apretarlo.

Peligro

Peligro de envenenamiento Los gases de escape son venenosos y pueden originar pérdida de conocimiento, y/o incluso la muerte.

– Siempre que el motor está en marcha hay que garantizar una ventilación adecuada; no arrancar el motor ni dejarlo en marcha en locales cerrados sin un sistema de extracción apropiado.

– Arrancar el motor y comprobar la hermeticidad.

Limpiar la motocicleta

Advertencia
Daños materiales Deterioro y destrucción de componentes por limpieza a alta presión.

– No hay que limpiar nunca el vehículo utilizando un equipo de alta presión, ni un chorro de agua potente. El agua a presión puede penetrar en los componente eléctricos, conectores, cables bowden, cojinetes, etc. y ocasionar averías o incluso destruir estos componentes.

Advertencia
Amenaza para el medio ambiente Los materiales contaminantes provocan daños en el medio ambiente.

– Elimine correctamente conforme a la normativa en vigor los productos tales como aceites, grasas, filtros, combustible, productos de limpieza, líquido de frenos, etc.

Información
Hay que limpiar periódicamente la motocicleta; de ese modo, conserva un aspecto atractivo y valioso.
Durante la limpieza de la motocicleta no debe estar sometida a la radiación solar directa.

– Tapar el sistema de escape para impedir que penetre agua.
– Antes de la limpieza, eliminar el barro y la suciedad con un chorro suave de agua.
– Rociar las zonas especialmente sucias con un agente comercial de limpieza para motocicletas, y desprender la suciedad con un pincel.

Agente de limpieza para motocicletas (☛ pág. 86)

Información
Utilizar agua caliente mezclada con un agente de limpieza comercial para motocicletas, junto con una esponja blanda.

– Después de limpiar y de enjuagar a fondo la motocicleta con un chorro suave de agua, tiene que secarse bien.
– Vaciar la cámara del flotador del carburador. 🔧 (☛ pág. 66)

Advertencia
Peligro de accidente Reducción de la capacidad de frenado por la presencia de humedad o suciedad en los frenos.

– Accionar varias veces los frenos con cuidado para limpiar o secar los componentes del equipo de frenos.

– Después de la limpieza, indique a su hijo que conduzca brevemente, hasta que el motor alcance la temperatura de servicio, y que frene varias veces para secar los frenos.

Información
El calor del motor ayuda a que se evapore el agua en los lugares poco accesibles del motor y de los frenos.

– Empujar hacia atrás las cubiertas de protección en los conjuntos de los puños para que pueda evaporarse el agua que haya accedido a estos lugares.
– Cuando se haya enfriado la motocicleta, lubricar todos los puntos de deslizamiento y apoyo.
– Limpiar la cadena. (☛ pág. 41)
– Tratar las piezas metálicas sin recubrimiento (con excepción de los discos de freno y el equipo de escape) con un agente anticorrosión.

Agente de limpieza y conservación para metal y goma (☛ pág. 86)

– Tratar todas las piezas de plástico y con recubrimiento en polvo con un producto de limpieza y mantenimiento suave.

Agente de limpieza y conservación para metal y goma (☛ pág. 86)

Almacenamiento

Advertencia

Peligro de envenenamiento El combustible es venenoso y nocivo para la salud.

– No permitir que el combustible entre en contacto con la piel, los ojos ni la ropa. No aspirar los vapores de combustible. Si entra en contacto con los ojos, enjuagarlos inmediatamente con agua y acudir a un médico. Limpiar inmediatamente la zona de la piel que ha estado en contacto, utilizando agua y jabón. Si se ha ingerido combustible, acudir inmediatamente a un médico. Cambiarse de ropa si ha entrado en contacto con el combustible. Conservar el combustible siempre en un bidón adecuado y mantenerlo fuera del alcance de los niños.

Información

Antes de almacenar la motocicleta durante un periodo de tiempo prolongado hay que realizar o encargar la realización de las medidas siguientes.
Antes de inmovilizar la motocicleta, comprobar el funcionamiento y el grado de desgaste de todos sus componentes. Si hay que llevar a cabo inspecciones, reparaciones o modificaciones en el vehículo, aprovechar el periodo de inmovilización (durante las épocas de menor ocupación en los talleres). De ese modo se ahorran tiempos de espera largos antes del comienzo de la temporada.

– Limpiar la motocicleta. (☛ pág. 71)
– Sustituir el aceite del cambio. 🔧 (☛ pág. 68)
– Controlar el nivel de líquido refrigerante y la protección anticongelante. (☛ pág. 62)
– Vaciar el depósito de combustible, recogiendo la gasolina en un recipiente adecuado.
– Vaciar la cámara del flotador del carburador. 🔧 (☛ pág. 66)
– Controlar la presión de inflado de los neumáticos. (☛ pág. 60)
– Estacionar el vehículo en un lugar seco donde no se produzcan variaciones grandes de temperatura.

Información

KTM recomienda levantar la motocicleta.

– Levantar la motocicleta con un caballete elevador. (☛ pág. 27)
– Cubrir la motocicleta con una lona transpirable o una manta.

Información

No emplear en ningún caso materiales no transpirables, pues en ese caso no puede eliminarse la humedad, y puede producirse corrosión.
Es muy desaconsejable arrancar brevemente el motor de una motocicleta que va a permanecer inmovilizada. Si se hace así, el motor no puede calentarse hasta la temperatura de servicio, y por lo tanto se condensa el vapor de agua que se produce durante la combustión en el cilindro, originando oxidación en las válvulas y en el equipo de escape.

Puesta en servicio después de un periodo de almacenamiento

– Bajar la motocicleta del caballete elevador. (☛ pág. 27)
– Repostar combustible. (☛ pág. 17)
– Realizar las tareas de inspección y cuidado antes de cada puesta en servicio. (☛ pág. 15)
– Realizar un recorrido de prueba.

Avería	Posible causa	Medida
El motor gira pero no arranca	Errores de manejo	– Realizar las operaciones para arrancar el motor. (☛ pág. 15)
	La motocicleta ha estado inmovilizada durante mucho tiempo, y por tanto hay combustible antiguo en la cámara del flotador	– Vaciar la cámara del flotador del carburador. 🔧 (☛ pág. 66)
	Interrupción en el suministro de combustible	– Controlar el respiradero del depósito de combustible. – Limpiar el grifo de la gasolina. – Controlar/ajustar los componentes del carburador. 🔧
	Hollín o humedad en la bujía	– Limpiar y secar la bujía, o sustituirla.
	Separación excesiva entre los electrodos de la bujía	– Ajustar la separación entre los electrodos. Prescripción Distancia entre electrodos en la bujía 0,60 mm (0,0236 in)
	Avería en el sistema de encendido	– Controlar el sistema de encendido. 🔧 – Ajustar el encendido. 🔧
	Rozaduras en el cable de cortocircuito en el ramal de cables, botón de parada defectuoso	– Comprobar el botón de parada. 🔧
	Conector o bobina de encendido flojo u oxidado	– Limpiar el conector y rociarlo con spray para contactos.
	Agua en el carburador, o surtidor obturada	– Controlar/ajustar los componentes del carburador. 🔧
Ralentí inestable	Chiclé de ralentí obturado	– Controlar/ajustar los componentes del carburador. 🔧
	Se han girado los tornillos de ajuste del carburador	– Carburador - ajustar el ralentí. 🔧 (☛ pág. 65)
	Bujía defectuosa	– Sustituir la bujía.
	Equipo de encendido averiado	– Controlar la bobina de encendido. 🔧 – Controlar la pipa de la bujía. 🔧
El motor no gira	El combustible rebosa en el carburador a causa de suciedad o desgaste en la aguja del flotador	– Controlar/ajustar los componentes del carburador. 🔧
	Surtidores del carburador sueltos	– Controlar/ajustar los componentes del carburador. 🔧
	Avería en el sistema de encendido	– Controlar el sistema de encendido. 🔧 – Ajustar el encendido. 🔧
El motor entrega poca potencia	Interrupción en el suministro de combustible	– Controlar el respiradero del depósito de combustible. – Limpiar el grifo de la gasolina. – Controlar/ajustar los componentes del carburador. 🔧
	Mucha suciedad en el filtro de aire	– Limpiar el filtro de aire. 🔧 (☛ pág. 37)
	Equipo de escape inestanco, deformado, o con un relleno insuficiente de fibra de vidrio en el silenciador	– Comprobar si el equipo de escape está deteriorado. – Sustituir el relleno de fibra de vidrio del silenciador. 🔧 (☛ pág. 38)
	Avería en el sistema de encendido	– Controlar el sistema de encendido. 🔧 – Ajustar el encendido. 🔧
	Membrana o carcasa de membrana deteriorada	– Controlar la membrana y la carcasa de la membrana.
	Signos de desgaste	– Revisar el motor.
El motor se para, o se ahoga en el carburador	Falta de combustible	– Girar en sentido antihorario hasta el tope el tornillo moleteado del grifo de la gasolina. – Repostar combustible. (☛ pág. 17)

Avería	Posible causa	Medida
El motor se para, o se ahoga en el carburador	El motor aspira aire parásito	– Comprobar que están bien sujetos la brida de succión y el carburador.
	Conector o bobina de encendido flojo u oxidado	– Limpiar el conector y rociarlo con spray para contactos.
El motor se calienta demasiado	Falta de líquido refrigerante en el sistema de refrigeración	– Controlar la hermeticidad del sistema de refrigeración. – Controlar el nivel de líquido refrigerante. (☛ pág. 63)
	El viento de marcha es insuficiente	– Parar el motor con el vehículo detenido.
	Las láminas del radiador están muy sucias	– Limpiar las láminas del radiador.
	Se forma espuma en el sistema de refrigeración	– Vaciar el líquido refrigerante. 🔧 (☛ pág. 63) – Llenar el líquido refrigerante. 🔧 (☛ pág. 64)
	Culata o junta de la culata dañada	– Comprobar la culata o la junta de la culata dañada
	Manguera del radiador doblada	– Sustituir la manguera del radiador. 🔧
	Punto de encendido incorrecto o estátor suelto	– Ajustar el encendido. 🔧
Sale humo blanco (vapor en el gas de escape)	Culata o junta de la culata dañada	– Comprobar la culata o la junta de la culata dañada
Sale aceite del cambio por la manguera del respiradero	Se ha añadido demasiado aceite del cambio	– Controlar el nivel de aceite en el cambio. (☛ pág. 68)
Agua en el aceite del cambio	Anillo de retén o bomba de agua dañado	– Controlar el anillo de retén y la bomba de agua.

Tipo constructivo	Motor de gasolina monocilindro de 2 tiempos, con admisión de membrana y distribución de escape
Cilindrada	64,85 cm³ (3,9574 cu in)
Carrera	40,8 mm (1,606 in)
Diámetro	45 mm (1,77 in)
Régimen de ralentí	1.400... 1.500 rpm
Distribución	Distribución de escape PCEV (Pneumatic Controlled Exhaust Valve)
Cojinete del cigüeñal	2 rodamientos ranurados de bolas
Cojinete de la biela	Rodamiento de agujas
Cojinete del bulón del pistón	Rodamiento de agujas
Pistón	Aluminio fundido
Segmentos	1 segmento de sección cuadrangular
Lubricación del motor	Lubricación mixta de aceite
Desmultiplicación primaria	Engranaje de dientes rectos de 23:75
Embrague	Embrague multidisco en baño de aceite / con accionamiento hidráulico
Cambio	Embrague de dientes de 6 velocidades
Desmultiplicación del cambio	
1ª marcha	13:37
2ª marcha	16:34
3ª marcha	18:31
4ª marcha	21:30
5ª marcha	23:28
6ª marcha	24:26
Equipo de encendido	Equipo de encendido electrónico sin contacto con reglaje digital del encendido
Bujía	NGK LR 8 B
Distancia entre electrodos en la bujía	0,60 mm (0,0236 in)
Refrigeración	Refrigeración por líquido
Ayuda para el arranque	Pedal de arranque

Aceite del cambio	0,50 l (0,53 qt.)	Aceite del motor (15W/50) (☛ pág. 84)
Líquido refrigerante	0,55 l (0,58 qt.)	Líquido refrigerante (☛ pág. 85)
		Líquido refrigerante (mezcla lista para el uso) (☛ pág. 85)

Tornillo de enclavamiento de cambio	M5	6 Nm (4,4 lbf ft)	**Loctite® 243™**
Tornillo de la carcasa de membrana de la distribución de escape	M5	4 Nm (3 lbf ft)	–
Tornillo de la cubierta de membrana de la distribución de escape	M5	4 Nm (3 lbf ft)	–
Tornillo de la chapa de sujeción del muelle de recuperación del árbol de mando del cambio	M5	6 Nm (4,4 lbf ft)	**Loctite® 243™**
Tornillo de la rueda de la bomba de agua	M5	5 Nm (3,7 lbf ft)	**Loctite® 243™**
Tornillo de retención del cojinete del árbol primario	M5	5 Nm (3,7 lbf ft)	**Loctite® 648™**
Tornillo del equipo de encendido/estátor	M5	5 Nm (3,7 lbf ft)	**Loctite® 222**
Tornillo del soporte de la línea del embrague	M5	5 Nm (3,7 lbf ft)	**Loctite® 243™**
Tuerca de membrana de la distribución de escape	M5	3 Nm (2,2 lbf ft)	–
Conexión de depresión/de purgado	M6	5 Nm (3,7 lbf ft)	**Loctite® 243™**
Tapón roscado de vaciado de la tapa de la bomba de agua	M6	6 Nm (4,4 lbf ft)	–
Tornillo de enclavamiento de cambio	M6	10 Nm (7,4 lbf ft)	**Loctite® 243™**
Tornillo de la brida de sujeción/carcasa de la membrana	M6	10 Nm (7,4 lbf ft)	–
Tornillo de la carcasa de membrana de la distribución de escape	M6	10 Nm (7,4 lbf ft)	–
Tornillo de la cubierta del piñón de la cadena	M6	10 Nm (7,4 lbf ft)	–
Tornillo de la pieza de tope del pedal de arranque	M6	10 Nm (7,4 lbf ft)	**Loctite® 243™**
Tornillo de la tapa de la bomba de agua	M6	8 Nm (5,9 lbf ft)	–
Tornillo de la tapa del alternador	M6	8 Nm (5,9 lbf ft)	–
Tornillo de la tapa exterior del embrague	M6	10 Nm (7,4 lbf ft)	–
Tornillo de la tapa intermedia del embrague	M6	10 Nm (7,4 lbf ft)	–
Tornillo de los resortes del embrague	M6	10 Nm (7,4 lbf ft)	–
Tornillo de retención del cojinete del barrilete selector	M6	8 Nm (5,9 lbf ft)	**Loctite® 243™**
Tornillo del cárter del motor	M6	10 Nm (7,4 lbf ft)	–
Tornillo del cilindro receptor del embrague	M6	10 Nm (7,4 lbf ft)	**Loctite® 243™**
Tornillo del pedal de cambio	M6	14 Nm (10,3 lbf ft)	**Loctite® 243™**
Tornillo para control del nivel de aceite en el cambio	M6	6 Nm (4,4 lbf ft)	–
Tornillos de la brida del equipo de escape	M6	10 Nm (7,4 lbf ft)	**Loctite® 243™**
Tornillo de la culata	M7	18 Nm (13,3 lbf ft)	–
Espárrago del pie del cilindro (semicarcasa derecha del motor)	M8	Secuencia de apriete: Enroscar hasta que sobresalga 29 mm	**Loctite® 243™**
Espárrago del pie del cilindro (semicarcasa izquierda del motor)	M8	Secuencia de apriete: Enroscar hasta que sobresalga 27 mm	**Loctite® 243™**
Tornillo del pedal de arranque	M8	25 Nm (18,4 lbf ft)	**Loctite® 243™**
Tuercas del pie del cilindro	M8	20 Nm (14,8 lbf ft)	–

Tornillo del disco de arrastre del embrague	M10	60 Nm (44,3 lbf ft)	**Loctite® 243™**
Bujía	M10x1	10… 12 Nm (7,4… 8,9 lbf ft)	–
Tuerca del rotor	M10x1,25	50 Nm (36,9 lbf ft)	–
Tapón roscado de vaciado del motor con imán	M12x1,5	20 Nm (14,8 lbf ft)	–
Tuerca de la rueda primaria	M14x1,25	40 Nm (29,5 lbf ft)	**Loctite® 243™**

Reglaje básico

Tipo de carburador	MIKUNI TM 24
Posición de la aguja	2ª posición desde arriba
Tornillo de regulación del ralentí	
abierto	3,5 vueltas
Chiclé principal	210
Aguja del carburador	5IPL43
Chiclé de ralentí	20
Boquilla de aguja	Q-O (454)
Corredera del gas	2,5

Configuración del carburador

MIKUNI TM 24

M/FT ASL ↓	TEMP →	-20°C ... -7°C *-2°F ... 20°F*	-6°C ... 5°C *19°F ... 41°F*	6°C ... 15°C *42°F ... 60°F*	16°C ... 24°C *61°F ... 78°F*	25°C ... 36°C *79°F ... 98°F*	37°C ... 49°C *99°F ... 120°F*
3.000 m *10,000 ft* ↑ 2.301 m *7,501 ft*	ASO IJ NDL POS MJ	3,5 20 5IPL43 2 210	3,5 20 5IPL43 1 210	3,5 15 5IPL43 1 205	3,5 15 5IPL43 1 200	3,5 10 5IPL43 1 195	
2.300 m *7,500 ft* ↑ 1.501 m *5,001 ft*	ASO IJ NDL POS MJ	3,5 20 5IPL43 2 210	3,5 20 5IPL43 2 210	3,5 20 5IPL43 1 210	3,5 15 5IPL43 1 205	3,5 15 5IPL43 1 200	3,5 10 5IPL43 1 195
1.500 m *5,000 ft* ↑ 751 m *2,501 ft*	ASO IJ NDL POS MJ	3,5 20 5IPL43 3 215	3,5 20 5IPL43 2 210	3,5 20 5IPL43 2 210	3,5 20 5IPL43 1 210	3,5 15 5IPL43 1 205	3,5 15 5IPL43 1 200
750 m *2,500 ft* ↑ 301 m *1,001 ft*	ASO IJ NDL POS MJ	2,5 25 5IPL43 3 220	3,5 20 5IPL43 3 215	3,5 20 5IPL43 2 210	**3,5** **20** **5IPL43** **2** **210**	3,5 20 5IPL43 1 210	3,5 15 5IPL43 1 205
300 m *1,000 ft* ↑ 0 m *0 ft*	ASO IJ NDL POS MJ	2 25 5IPL43 4 225	2,5 25 5IPL43 3 220	3,5 20 5IPL43 3 215	3,5 20 5IPL43 2 210	3,5 20 5IPL43 2 210	3,5 20 5IPL43 1 210

100810-01

M/FT ASL	Sobre el nivel del mar
TEMP	Temperatura
ASO	Abrir el tornillo de regulación del ralentí (vueltas)
IJ	Chiclé de ralentí
NDL	Aguja del carburador

POS	Posición de la aguja desde arriba
MJ	Chiclé principal

La configuración del carburador depende de las condiciones de ambiente y uso.

Información
No es válido para terrenos arenosos.
Encontrará más información en su taller especializado autorizado por KTM.

Chasis	Chasis de tubo central formado por tubos de acero al cromo y molibdeno, con recubrimiento de polvo
Horquilla	**Marzocchi** Up Side Down
Amortiguador	**WP Suspension** 3614 BAVP
Recorrido de la suspensión	
delante	220 mm (8,66 in)
detrás	270 mm (10,63 in)
Avance de la horquilla	18 mm (0,71 in)
Equipo de frenos	
delante	Freno de disco, pinza del freno fija
detrás	Freno de disco, pinza del freno fija
Discos de freno - diámetro	
delante	198 mm (7,8 in)
detrás	160 mm (6,3 in)
Discos de freno - límite de desgaste	
delante	2,5 mm (0,098 in)
detrás	2,5 mm (0,098 in)
Presión de los neumáticos, todoterreno	
delante	1,0 bar (15 psi)
detrás	1,0 bar (15 psi)
Transmisión secundaria	14:50
Cadena	1/2 x junta tórica de 1/4”
Coronas de la cadena disponibles	46, 48, 50
Ángulo de la dirección	64,5°
Distancia entre ejes	1.137 mm (44,76 in)
Altura del asiento sin carga	750 mm (29,53 in)
Altura libre sobre el suelo sin carga	280 mm (11,02 in)
Peso aprox. sin combustible	55,4 kg (122,1 lb.)
Peso máx. del conductor	< 50 kg (< 110 lb.)

Neumático delantero	**Neumático trasero**
60/100 - 14 29M TT Pirelli SCORPION MX Mid Soft 32 NHS	**80/100 - 12 50M TT** Pirelli SCORPION MX Mid Soft 32 NHS
Encontrará más información en la sección de servicio, en: http://www.ktm.com	

Capacidad aprox. del depósito de combustible	3,5 l (3,7 qt.)	Gasolina súper sin plomo mezclada con aceite de motor de 2 tiempos (1:60) (☛ pág. 84)

Referencia de la horquilla	46201000033
Horquilla	**Marzocchi** Up Side Down
Amortiguación de la compresión	
Estándar	10 clics
Amortiguación de la extensión	
Estándar	10 clics
Característica elástica del muelle	3,4 N/mm (19,4 lb/in)
Longitud de la cámara de aire	100±2,5 mm (3,94±0,098 in)
Longitud de la horquilla	735 mm (28,94 in)

Referencia del amortiguador	03.18.7E.03
Amortiguador	**WP Suspension** 3614 BAVP
Amortiguación de la compresión	
Confort	10 clics
Estándar	9 clics
Sport	3 clics
Amortiguación de la extensión	
Confort	10 clics
Estándar	9 clics
Sport	6 clics
Pretensado del muelle	
Confort	7 mm (0,28 in)
Estándar	7 mm (0,28 in)
Sport	7 mm (0,28 in)
Característica elástica del muelle	
Peso del conductor: < 35 kg (< 77 lb.)	35 N/mm (200 lb/in)
Peso del conductor: 35… 45 kg (77… 99 lb.)	40 N/mm (228 lb/in)
Peso del conductor: > 45 kg (> 99 lb.)	45 N/mm (257 lb/in)
Longitud del muelle	220 mm (8,66 in)
Presión del gas	10 bar (145 psi)
Recorrido estático de la suspensión	12 mm (0,47 in)
Recorrido de la suspensión con conductor	90 mm (3,54 in)
Longitud de montaje	347 mm (13,66 in)
Aceite para amortiguadores (☛ pág. 84)	SAE 2,5

Tuerca de los radios	M3,5	3 Nm (2,2 lbf ft)	–
Demás tornillos del chasis	M6	10 Nm (7,4 lbf ft)	–
Demás tuercas del chasis	M6	15 Nm (11,1 lbf ft)	–
Tornillo de la rótula del vástago de apriete del cilindro del freno trasero	M6	10 Nm (7,4 lbf ft)	–
Tornillo del cilindro del freno de pedal	M6	10 Nm (7,4 lbf ft)	**Loctite® 243™**
Tornillo del disco de freno delantero	M6	14 Nm (10,3 lbf ft)	**Loctite® 243™**
Tornillo del disco de freno trasero	M6	14 Nm (10,3 lbf ft)	**Loctite® 243™**
Tornillo del portarruedas	M6	10 Nm (7,4 lbf ft)	–
Tornillo del puño del acelerador	M6	4,5 Nm (3,32 lbf ft)	–
Demás tornillos del chasis	M8	25 Nm (18,4 lbf ft)	–
Demás tuercas del chasis	M8	30 Nm (22,1 lbf ft)	–
Tornillo de la brida del manillar	M8	20 Nm (14,8 lbf ft)	–
Tornillo de la corona de la cadena	M8	25 Nm (18,4 lbf ft)	**Loctite® 243™**
Tornillo de la pinza del freno	M8	20 Nm (14,8 lbf ft)	**Loctite® 243™**
Tornillo de la tija inferior	M8	25 Nm (18,4 lbf ft)	–
Tornillo de la tija superior	M8	25 Nm (18,4 lbf ft)	–
Tornillo de soporte del motor	M8	30 Nm (22,1 lbf ft)	–
Tornillo del brazo posterior	M8	35 Nm (25,8 lbf ft)	**Loctite® 243™**
Tornillo del pedal del freno	M8	25 Nm (18,4 lbf ft)	–
Tuerca del agarre de la cubierta	M8	10 Nm (7,4 lbf ft)	–
Demás tornillos del chasis	M10	45 Nm (33,2 lbf ft)	–
Demás tuercas del chasis	M10	50 Nm (36,9 lbf ft)	–
Tornillo de sujeción del manillar	M10	40 Nm (29,5 lbf ft)	**Loctite® 243™**
Tornillo del amortiguador, abajo	M10	45 Nm (33,2 lbf ft)	–
Tornillo del amortiguador, arriba	M10	45 Nm (33,2 lbf ft)	–
Tornillo del eje de la rueda delantera	M10	40 Nm (29,5 lbf ft)	–
Tuerca del eje de la rueda trasera	M12x1	40 Nm (29,5 lbf ft)	–
Tuerca del perno del basculante	M12x1	40 Nm (29,5 lbf ft)	–
Tuerca del tubo de la tija de la horquilla	M20x1,5	10 Nm (7,4 lbf ft)	–

Aceite de motor de 2 tiempos

Conforme con
– JASO FC (☛ pág. 88)

Prescripción
– Utilice únicamente aceite de motor de 2 tiempos de gran calidad y de buena marca. KTM recomienda utilizar productos **Motorex®**.

Sintético

Proveedor
Motorex®
– **Cross Power 2T**

Aceite del motor (15W/50)

Conforme con
– JASO T903 MA (☛ pág. 88)
– SAE (☛ pág. 88) (15W/50)

Prescripción
– Utilice únicamente aceites de motor que cumplan con las normas indicadas (véase la información en el recipiente) y que posean las propiedades requeridas. KTM recomienda utilizar productos **Motorex®**.

Proveedor
Motorex®
– **Top Speed 4T**

Aceite hidráulico (15)

Conforme con
– ISO VG (15)

Prescripción
– Hay que utilizar exclusivamente aceite hidráulico conforme con la norma indicada (consultar las indicaciones en la etiqueta del recipiente), que posea las propiedades exigidas. KTM recomienda utilizar productos **Motorex®**.

Proveedor
Motorex®
– **Hydraulic Fluid 75**

Aceite para amortiguadores (SAE 2,5) (50180342S1)

Conforme con
– SAE (☛ pág. 88) (SAE 2,5)

Prescripción
– Hay que utilizar exclusivamente aceites conformes con la norma indicada (consultar las indicaciones en la etiqueta del recipiente), que posean las propiedades exigidas.

Gasolina súper sin plomo mezclada con aceite de motor de 2 tiempos (1:60)

Conforme con
– DIN EN 228
– JASO FC (☛ pág. 88) (1:60)

Relación de mezcla

1:60	Aceite de motor de 2 tiempos (☛ pág. 84) Gasolina súper sin plomo (95 octanos / RON 95 / PON 91)

Líquido de frenos DOT 4 / DOT 5.1

Conforme con
– DOT

Prescripción
– Hay que utilizar exclusivamente líquido de frenos conforme con la norma indicada (consultar las indicaciones en la etiqueta del recipiente), que posea las propiedades exigidas. KTM recomienda utilizar productos **Castrol** y **Motorex®**.

Proveedor
Castrol
– **RESPONSE BRAKE FLUID SUPER DOT 4**

Motorex®
– **Brake Fluid DOT 5.1**

Líquido refrigerante

Prescripción
– Utilizar solamente un líquido refrigerante adecuado (también en países con temperaturas elevadas). Si se emplean agentes anticongelantes de baja calidad, puede producirse corrosión y puede formarse espuma. KTM recomienda utilizar productos **Motorex®**.

Relación de mezcla

Protección anticongelante: −25… −45 °C (−13… −49 °F)	50% agente anticorrosión y anticongelante 50% agua destilada

Líquido refrigerante (mezcla lista para el uso)

Protección anticongelante	−40 °C (−40 °F)

Proveedor
Motorex®
– **Anti Freeze**

Aceite para filtros de aire de gomaespuma

Prescripción
– KTM recomienda utilizar productos **Motorex®**.

Proveedor
Motorex®
– **Twin Air Liquid Bio Power**

Agente de limpieza para cadenas

Prescripción
– KTM recomienda utilizar productos **Motorex®**.

Proveedor
Motorex®
– **Chain Clean**

Agente de limpieza para filtros de aire

Prescripción
– KTM recomienda utilizar productos **Motorex®**.

Proveedor
Motorex®
– **Twin Air Dirt Bio Remover**

Agente de limpieza para motocicletas

Prescripción
– KTM recomienda utilizar productos **Motorex®**.

Proveedor
Motorex®
– **Moto Clean 900**

Agente de limpieza y conservación para metal y goma

Prescripción
– KTM recomienda utilizar productos **Motorex®**.

Proveedor
Motorex®
– **Protect & Shine**

Grasa de alta viscosidad

Prescripción
– KTM recomienda utilizar productos **SKF®**.

Proveedor
SKF®
– **LGHB 2**

Grasa de larga duración

Prescripción
– KTM recomienda utilizar productos **Motorex®**.

Proveedor
Motorex®
– **Bike Grease 2000**

Spray de aceite universal

Prescripción
– KTM recomienda utilizar productos **Motorex®**.

Proveedor
Motorex®
– **Joker 440 Synthetic**

Spray para cadenas (todoterreno)

Prescripción

– KTM recomienda utilizar productos **Motorex®**.

Proveedor

Motorex®

– **Chainlube Offroad**

JASO FC

JASO FC es una clasificación para un aceite para motores de 2 tiempos que ha sido desarrollado especialmente para las exigencias extremas de la competición. Gracias a sus ésteres sintéticos de primera calidad y a los aditivos adaptados especialmente a esta finalidad, también es posible disfrutar de una combustión perfecta incluso bajo condiciones extremas.

JASO T903 MA

A causa de las distintas tendencias en el desarrollo técnico, se precisa una especificación técnica propia para las motocicletas con motor de 4 tiempos - la norma JASO T903 MA. Anteriormente se utilizaba en las motocicletas de 4 tiempos el aceite del motor de los turismos, ya que no existía una especificación propia para las motocicletas. Si se exigen intervalos de mantenimiento largos, como es habitual en los motores de los turismos, hay que emplear en los motores de las motocicletas un tipo de aceite con alto rendimiento a altas revoluciones. En la mayoría de los motores para motocicletas, se emplea el mismo aceite para la lubricación del cambio y del embrague. La norma JASO MA tiene en cuenta estos requerimientos específicos.

SAE

Las clases de viscosidad SAE fueron definidas por la Society of Automotive Engineers, y se utilizan para clasificar los aceites según su viscosidad. La viscosidad describe solamente una propiedad del aceite, y no es un indicador para su calidad.

A

Aceite del cambio
Cambio . . . 68
Completar . . . 69
Llenado . . . 69
Vaciado . . . 68

Agentes de servicio . . . 5
Almacenamiento . . . 72
Altura del vehículo . . . 25

Amortiguación de la compresión
Ajuste . . . 21
Ajuste de la horquilla . . . 21

Amortiguación de la extensión
Ajuste . . . 22
Ajuste de la horquilla . . . 21

Amortiguador
Ajustar el pretensado del muelle . . . 23
Controlar el recorrido de la suspensión con conductor . . . 23
Controlar el recorrido estático de la suspensión . . . 22
Desmontaje . . . 34
Montaje . . . 34

Arrancar el motor . . . 15

Asiento
Desmontaje . . . 35
Montar . . . 35

B

Botellas de la horquilla
Desmontaje . . . 28
Limpiar los manguitos guardapolvo . . . 27
Montaje . . . 28
Purgar el aire . . . 27

Botón de parada . . . 10

C

Caballete acoplable . . . 12

Cadena
Control . . . 43
Limpieza . . . 41

Carburador
Ajustar el ralentí . . . 65
Ralentí . . . 65
Vaciar la cámara del flotador . . . 66

Cojinete de la pipa de la dirección
Engrase . . . 33

Corona de la cadena
Control . . . 43

Cubrecadena
Desmontaje . . . 40
Montaje . . . 40

D

Datos técnicos
Amortiguador . . . 82
Carburador . . . 78-79
Chasis . . . 80
Horquilla . . . 81
Motor . . . 75
Pares de apriete del chasis . . . 83
Pares de apriete del motor . . . 76-77

Definición del uso previsto . . . 5

Depósito de combustible
Desmontaje . . . 38
Montaje . . . 39

Discos de freno
Control . . . 48

Distancia por encima de la horquilla
Ajuste . . . 25

E

Embrague
Cambiar el líquido . . . 46
Controlar el nivel de líquido . . . 46

Estado de los neumáticos
Control . . . 60

F

Filtro de aire
Desmontaje . . . 36
Limpieza . . . 37
Montaje . . . 36

G

Garantía . . . 5
Grifo de gasolina . . . 11

Guardabarros delantero
Desmontaje . . . 35
Montaje . . . 35

Guía de la cadena
Ajuste . . . 45
Control . . . 43

H

Holgura del cable bowden del acelerador
Ajuste . . . 65
Control . . . 65

Holgura del cojinete de la pipa de la dirección
Ajuste . . . 33
Control . . . 33

L

Limpieza . . . 71

Líquido de frenos
Completar en el freno de la rueda delantera . . . 49
Completar en el freno de la rueda trasera . . . 54

Líquido refrigerante
Llenar . . . 64
Vaciado . . . 63

Localización de averías . . . 73-74

M

Maneta del embrague . . . 10
Ajustar la posición básica . . . 46

Maneta del freno de mano . . . 10
Ajustar la posición básica . . . 48
Controlar la carrera en vacío . . . 48

Mantenimiento . . . 5
Manual de instrucciones . . . 6
Medio ambiente . . . 6

Motocicleta
Bajar del caballete elevador 27
Levantar con un caballete elevador 27
Limpieza 71
Motor
Rodaje 14

N

Nivel de aceite en el cambio
Control 68
Nivel de líquido de frenos
Comprobar en el freno de la rueda trasera 54
Controlar el freno de la rueda delantera 49
Nivel de líquido refrigerante
Control 62-63
Normas de trabajo 5
Número de chasis 9
Número del motor 9

P

Palanca de arranque en frío 11
Pastillas de freno
Comprobar en el freno de la rueda trasera 55
Controlar el freno de la rueda delantera 50
Desmontar en el freno de la rueda delantera 51
Desmontar en el freno de la rueda trasera 55
Montar el freno de la rueda delantera 51
Montar en el freno de la rueda trasera 56
Sustituir en el freno de la rueda delantera 52
Sustituir en el freno de la rueda trasera 57
Pedal de arranque 11
Pedal de cambio 12
Pedal del freno 12
Ajustar la carrera en vacío 53
Ajustar la posición básica 53
Controlar la carrera en vacío 53
Piñón de la cadena
Control 43
Placa portanúmeros
Desmontaje 34
Montaje 34
Posición del manillar 24
Ajuste 24
Presión de inflado de los neumáticos
Control 60
Programa de servicio 19-20
Protección anticongelante
Control 62
Protector de la horquilla
Desmontaje 29
Montaje 30
Puesta en servicio
Después de un periodo de almacenamiento 72
Instrucciones para la primera puesta en servicio 13
Tareas de inspección y cuidado antes de cada puesta en servicio 15
Puño del acelerador 10

R

Recambios, accesorios 5
Recorrido de la suspensión con conductor
Ajuste 24
Referencia del amortiguador 9
Repostar
Combustible 17
Rueda delantera
Desmontaje 58
Montaje 58
Rueda trasera
Desmontaje 59
Montaje 59

S

Silenciador
Desmontaje 37
Montaje 37
Sustituir el relleno de fibra de vidrio 38
Sistema de refrigeración 62

T

Tapón del depósito
Abrir 10
Cerrar 11
Tendido del cable bowden del acelerador
Control 46
Tensión de la cadena
Ajuste 42
Control 41
Tensión de los radios
Control 61
Tija inferior de la horquilla
Desmontaje 30
Montaje 31
Transporte 5

V

Vista del vehículo
Delantera izquierda 7
Trasera derecha 8

3211594es

04/2010 Foto: Mitterhauer

KTM-Sportmotorcycle AG
5230 Mattighofen/Austria
http://www.ktm.com